Системы потолочных подвесок

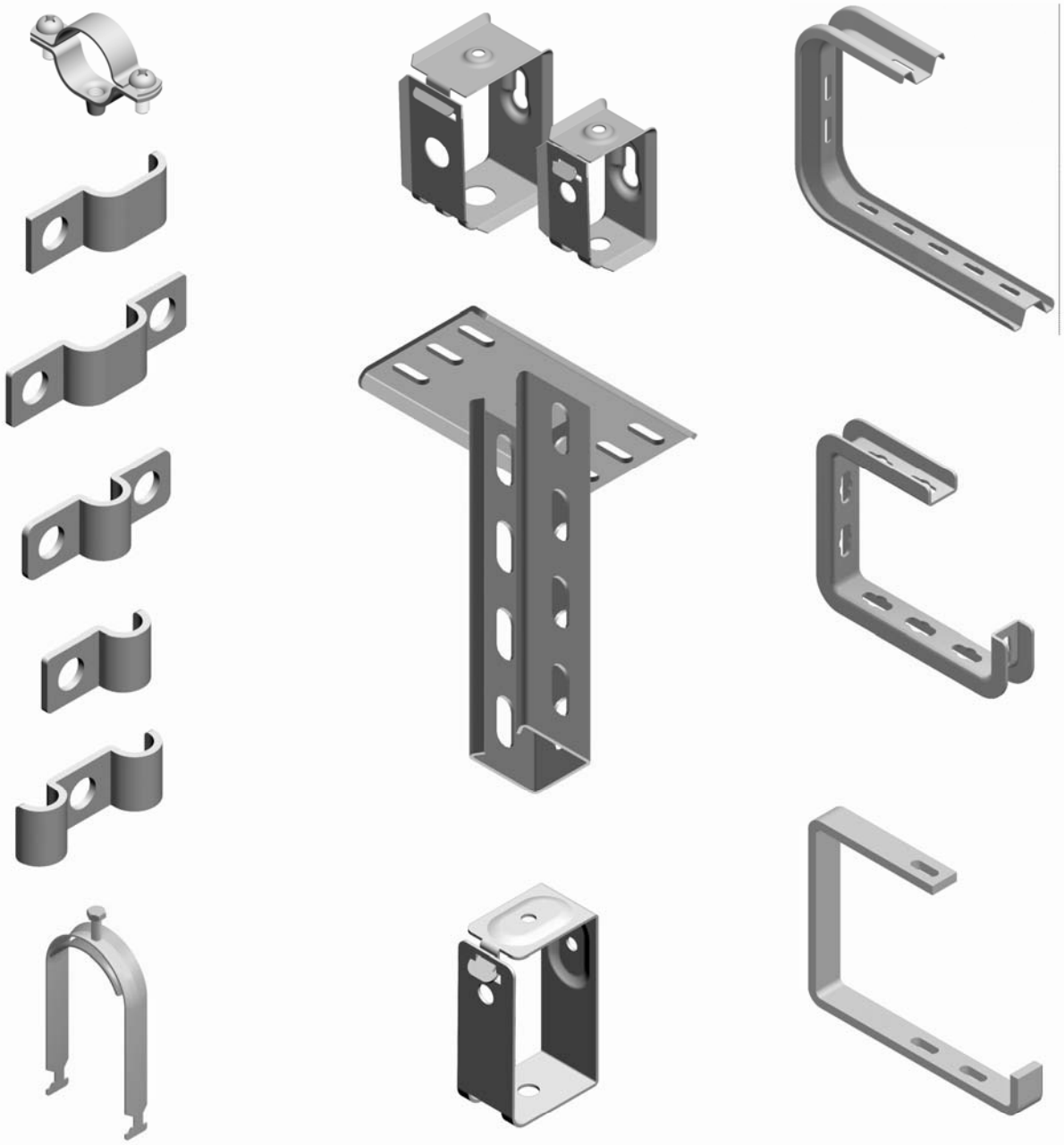

Образцы элементов отдела потолочных подвесок.

Потолочная подвеска WSN...	Внутренняя подвеска лотка WWK...	Потолочная станина PS...	Потолочная откидная станина PSUN	Монтажная станина PM...
Консоль WSP...	Упрочнённый кронштейн WWD...	Потолочный держатель USV...	Прижимная державка UDC	Распорная жесть BR...

Потолочная подвеска WSO

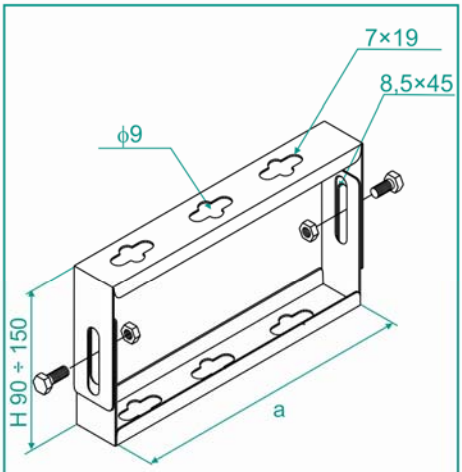

Потолочная подвеска WSO					
СИМВОЛ	длина L мм	доп. нагрузка $F_{макс.}$ [kH]	Kг 1шт.	№ по каталогу	
WSO 50	90	0,95	0,13	730205	50
WSO100	140	0,85	0,15	730210	50
WSO150	190	0,75	0,20	730215	50
WSO200	240	0,50	0,25	730220	50
WSO250	290	0,45	0,35	730225	50
WSO300	340	0,40	0,40	730230	50

Прочность болтов и распорных втулок, предназначенных для крепления (раздел VII, страница 11)

Потолочная подвеска WSN

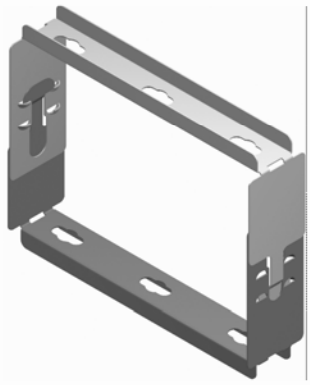

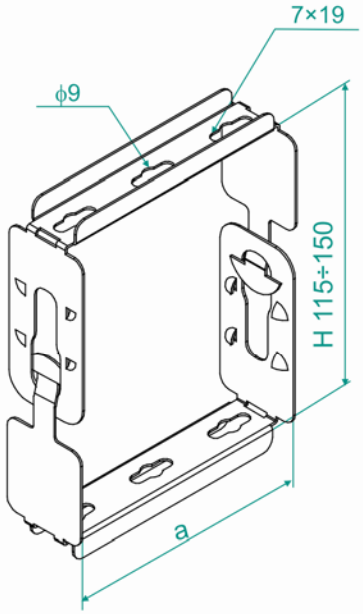

Потолочная подвеска WSN					
СИМВОЛ	длина L мм	доп. нагрузка $F_{макс.}$ [kH]	Kг 1шт.	№ по каталогу	
WSN 50	60	0,95	0,13	730305	50
WSN100	110	0,85	0,15	730310	50
WSN150	160	0,75	0,20	730315	50
WSN200	210	0,50	0,25	730320	50

Прочность болтов и распорных втулок, предназначенных для крепления (раздел VII, страница 11)

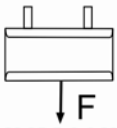

ВНИМАНИЕ
Нагрузка дана при креплении в двух местах

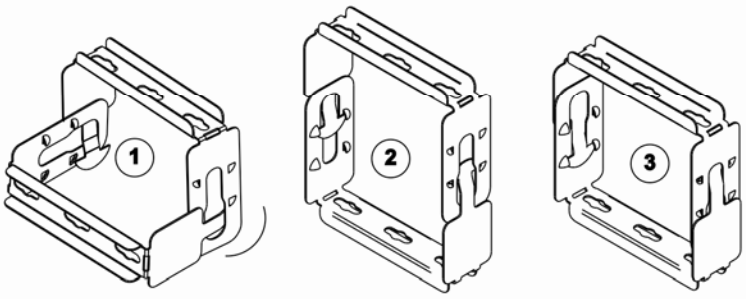

Порядок монтажа подвески

ПРИМЕНЕНИЕ

Подвешивание кабельных трасс.

МАТЕРИАЛ

Листовая сталь оцинкованная методом Сендимира PN-EN 10327:2005.
По заказу:
Листовая сталь оцинкованная методом окунания PN-EN ISO 1461:2000, кислотоупорная жесть, алюминиевая.
Возможность лакировки порошковым методом в любой цвет.

Подвеска WC

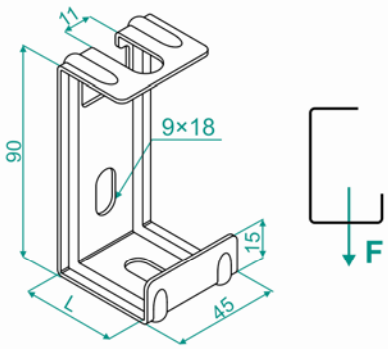

Подвеска WC...					
СИМВОЛ	длина L мм	доп. нагрузка $F_{макс.}$ [kH]	Kг 1шт.	№ по каталогу	
WC30	32	0,30	0,08	730204	100
WC40	42	0,25	0,09	730104	100
WC50	52	0,22	0,10	730304	100

Прочность болтов и распорных втулок, предназначенных для крепления (раздел VII, страница 11)

Настенно-потолочная консоль WSS

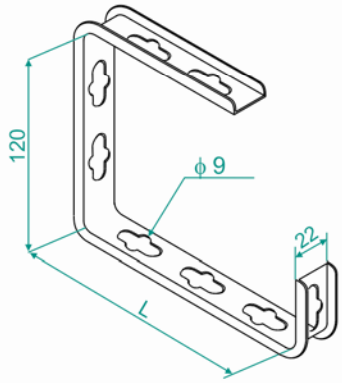

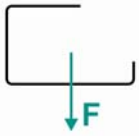

Настенно-потолочная консоль WSS					
СИМВОЛ	длина L мм	доп. нагрузка $F_{макс.}$ [kH]	Kг 1шт.	№ по каталогу	
WSS 50	70	0,40	0,13	720205	100
WSS100	120	0,30	0,18	720210	100
WSS150	170	0,22	0,22	720215	100
WSS200	220	0,17	0,25	720220	100

Прочность болтов и распорных втулок, предназначенных для крепления (раздел VII, страница 11)

Крюкообразная консоль WFC

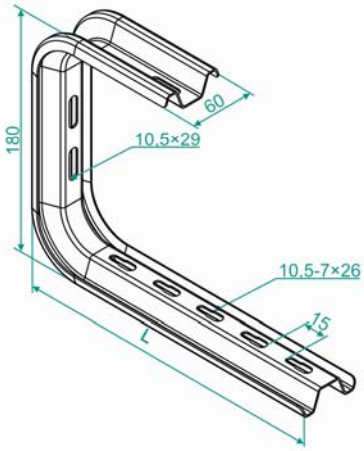

Крюкообразная консоль WFC...					
СИМВОЛ	длина L мм	доп. нагрузка $F_{макс.}$ [kH]	Kг 1шт.	№ по каталогу	
WFC100	170	0,85	0,47	720310	1
WFC200	270	0,50	0,60	720320	1
WFC300	370	0,30	0,73	720330	1
WFC400	470	0,23	0,86	720340	1

Прочность болтов и распорных втулок, предназначенных для крепления (раздел VII, страница 11)

ПРИМЕНЕНИЕ

Подвешивание кабельных трасс.

МАТЕРИАЛ

Листовая сталь оцинкованная методом Сендимира PN-EN 10327:2005.
По заказу:
Листовая сталь оцинкованная методом окунания PN-EN ISO 1461:2000, кислотоупорная жесть, алюминиевая.
Возможность лакировки порошковым методом в любой цвет.

Потолочная консоль WSV

Новинка

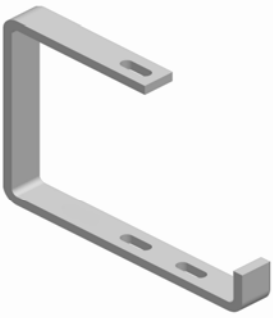

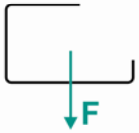

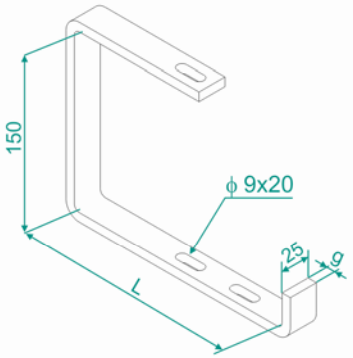

Потолочная консоль WSV						
СИМВОЛ	длина L мм	Толщина g мм	Доп. нагрузка $F_{макс.}$ [kH]	Kг 1шт.	№ по каталогу	
WSV100	100	6	0,60	0,48	712210	1
WSV150	150	6	0,45	0,39	712215	1
WSV200	200	8	0,30	0,75	712220	1
WSV300	300	10	0,40	1,26	712230	1
WSV400	400	10	0,25	1,55	712240	1

ПРИМЕНЕНИЕ
Подвешивание кабельных трасс.

МАТЕРИАЛ
Листовая сталь оцинкованная методом окунания PN-EN ISO 1461:2000.
По заказу:
Кислотоупорная жесть.
Возможность лакировки порошковым методом в любой цвет.

Внутренняя подвеска лотка WWK

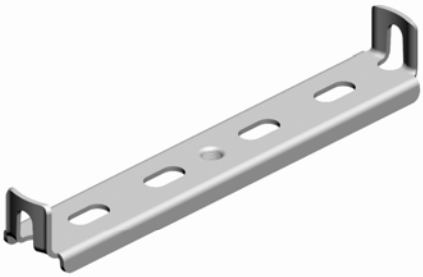

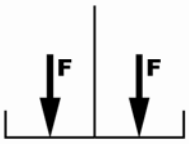

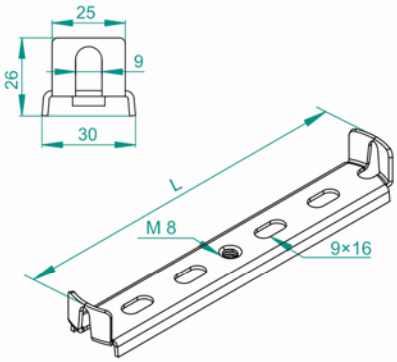

Внутренняя подвеска лотка WWK...	Толщина жести 2,0 мм						
СИМВОЛ	длина L мм	ширина a мм	высота H мм	доп. нагрузка $\Sigma F_{макс.}$ [kH]	Kг 1шт.	№ по каталогу	
WWK 50	47	30	28	0,80	0,07	731405	50
WWK 80	77	30	28	0,70	0,09	731408	50
WWK100	97	30	28	0,60	0,10	731410	30
WWK120	117	30	28	0,50	0,11	731412	30
WWK150	147	30	28	0,45	0,14	731415	30
WWK200	197	30	28	0,40	0,17	731420	20
WWK250	247	30	28	0,30	0,21	731425	20
WWK300	297	30	28	0,25	0,25	731430	20

ПРИМЕНЕНИЕ
Подвешивание кабельных трасс

МАТЕРИАЛ
Листовая сталь оцинкованная методом Сендимира PN-EN 10327:2005.
По заказу:
Оцинкованная листовая сталь методом окунания PN-EN ISO 1461:2000
Кислотоупорная листовая сталь.
Лакировка порошковым методом в любой цвет.

Пример применения внутренней подвески лотка в комплекте с нарезным стержнем PG и подвеской WT 80

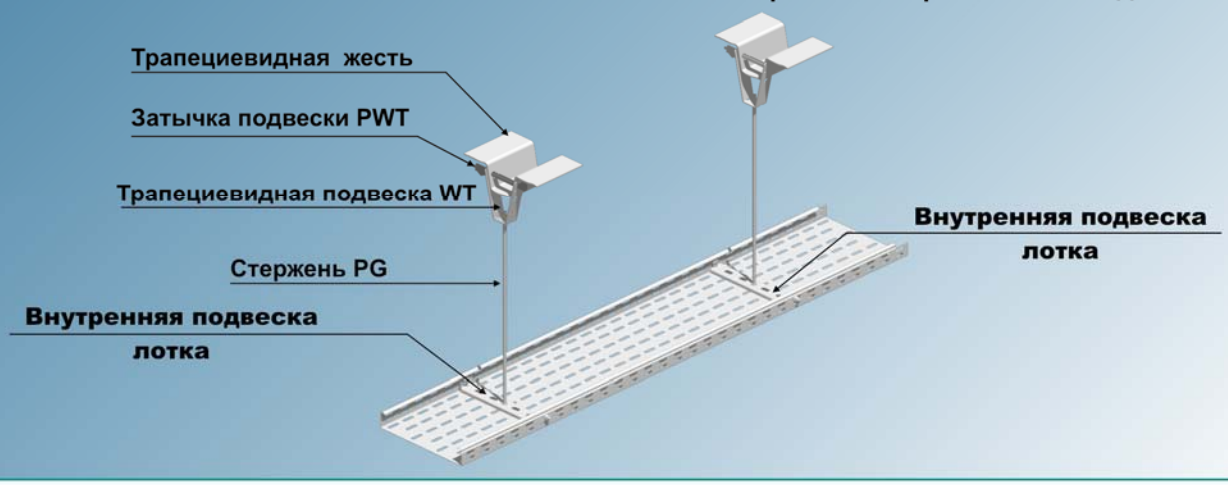

Внутренняя подвеска лотка WKW

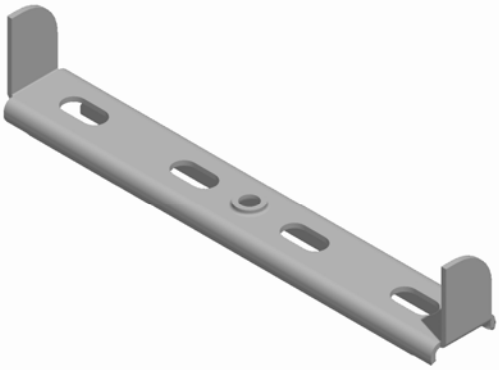

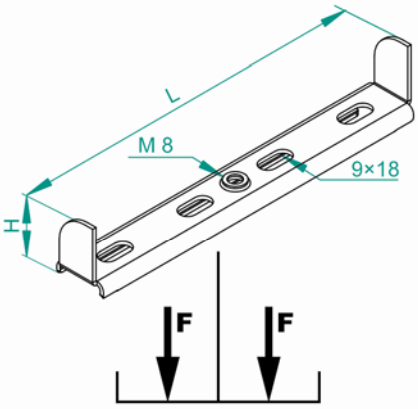

Возможность монтажа без свинчиваемых элементов (ускоренный монтаж) для цельных и перфорированных лотков

Внутренняя подвеска лотка WKW...H42 — Толщина жести 2,0мм

символ	длина L мм	ширина a мм	высота H мм	доп. нагрузка $\Sigma F_{макс.}$ [kH]	Kg 1 шт.	№ по каталогу	
WKW 50H42	41	28	40	0,80	0,07	731505	50
WKW 80H42	71	28	40	0,70	0,09	731508	50
WKW100H42	91	28	40	0,60	0,10	731510	30
WKW120H42	111	28	40	0,50	0,11	731512	30
WKW150H42	141	28	40	0,45	0,14	731515	30
WKW200H42	191	28	40	0,40	0,17	731520	20
WKW250H42	241	28	40	0,30	0,21	731525	20
WKW300H42	291	28	40	0,25	0,25	731530	20

Внутренняя подвеска лотка WKW...H50 — Толщина жести 2,0мм

символ	длина L мм	ширина a мм	высота H мм	доп. нагрузка $\Sigma F_{макс.}$ [kH]	Kg 1 шт.	№ по каталогу	
WKW 50H50	41	28	48	0,80	0,08	731605	50
WKW 80H50	71	28	48	0,70	0,10	731608	50
WKW100H50	91	28	48	0,60	0,11	731610	30
WKW120H50	111	28	48	0,50	0,12	731612	30
WKW150H50	141	28	48	0,45	0,15	731615	30
WKW200H50	191	28	48	0,40	0,18	731620	20
WKW250H50	241	28	48	0,30	0,22	731625	20
WKW300H50	291	28	48	0,25	0,26	731630	20

Внутренняя подвеска лотка WKW...H60 — Толщина жести 2,0мм

символ	длина L мм	ширина a мм	высота H мм	доп. нагрузка $\Sigma F_{макс.}$ [kH]	Kg 1 шт.	№ по каталогу	
WKW100H60	91	28	58	0,60	0,12	731710	30
WKW150H60	141	28	58	0,45	0,16	731715	30
WKW200H60	191	28	58	0,40	0,19	731720	20
WKW250H60	241	28	58	0,30	0,23	731725	20
WKW300H60	291	28	58	0,25	0,27	731730	20

Внутренняя подвеска лотка WKW...H80 — Толщина жести 2,0мм

символ	длина L мм	ширина a мм	высота H мм	доп. нагрузка $\Sigma F_{макс.}$ [kH]	Kg 1 шт.	№ по каталогу	
WKW100H80	91	28	78	0,60	0,14	731810	30
WKW150H80	141	28	78	0,45	0,18	731815	30
WKW200H80	191	28	78	0,40	0,21	731820	20
WKW250H80	241	28	78	0,30	0,25	731825	20
WKW300H80	291	28	78	0,25	0,29	731830	20

Внутренняя подвеска лотка WKW...H100 — Толщина жести 2,0мм

символ	длина L мм	ширина a мм	высота H мм	доп. нагрузка $\Sigma F_{макс.}$ [kH]	Kg 1 шт.	№ по каталогу	
WKW100H100	91	28	98	0,60	0,16	731910	30
WKW150H100	141	28	98	0,45	0,20	731915	30
WKW200H100	191	28	98	0,40	0,23	731920	20
WKW250H100	241	28	98	0,30	0,27	731925	20
WKW300H100	291	28	98	0,25	0,31	731930	20

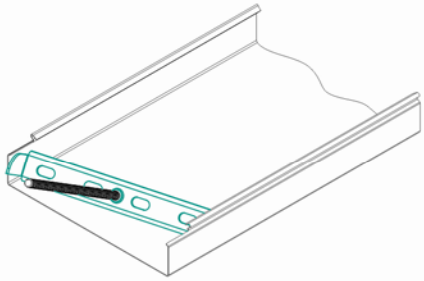

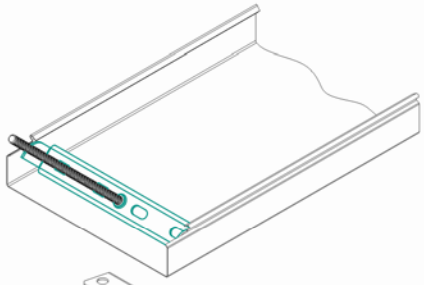

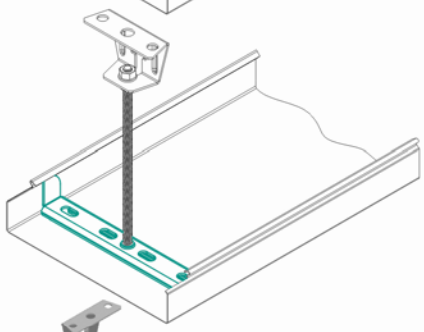

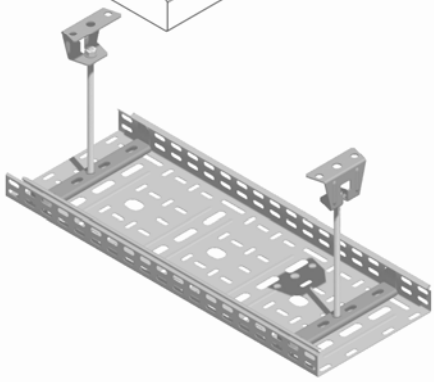

ПРИМЕНЕНИЕ

Подвешивание кабельных трасс.

МАТЕРИАЛ

Листовая сталь оцинкованная методом Сендимира PN-EN 10327:2005.
По заказу:
Листовая сталь оцинкованная методом окунания PN-EN ISO 1461:2000, кислотоупорная жесть, алюминиевая.
Порошковая лакировка в любой цвет.

Обойма с защёлкой OZ OZS OZM

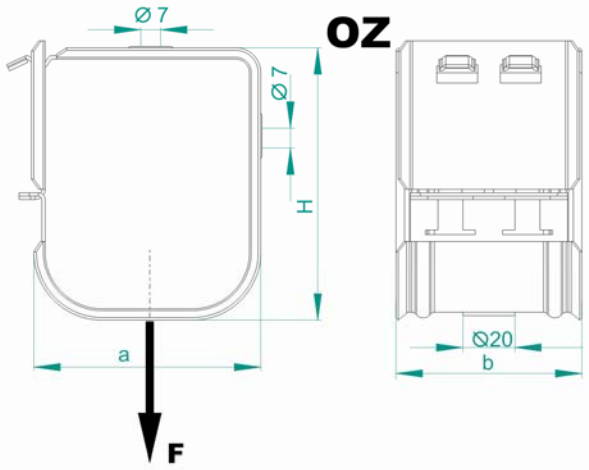

Прочность болтов и распорных втулок, предназначенных для крепления (раздел VII, страница 11)

Обойма с защёлкой OZ OZS OZM	Толщина жести 1,5 мм						
символ	размер a мм	размер b мм	размер H мм	доп. нагрузка $F_{макс}$ [kH]	Kг 1шт.	№ по каталогу	
OZ	100	82	120	0,50	0,38	752400	20
OZS	54	48	93	0,80	0,12	752500	30
OZM	46	39	86	0,90	0,08	752600	50

ПРИМЕНЕНИЕ

Подвешивание кабелей

МАТЕРИАЛ

Листовая сталь оцинкованная методом Сендимира PN-EN 10327:2005.
По заказу:
Листовая сталь оцинкованная методом окунания PN-EN ISO 1461:2000,кислотоупорная жесть, алюминиевая.
Возможность лакировки порошковым методом в любой цвет.

Примеры применения обойм OZ, OZS, OZM

крепление к стене

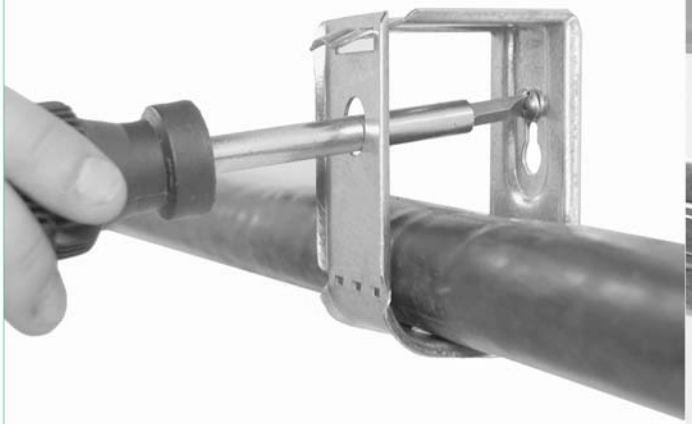

монтаж с зажимом ZC

монтаж с нарезным болтом

крепление к стене

Обойма с защёлкой

OZSN
OZMN

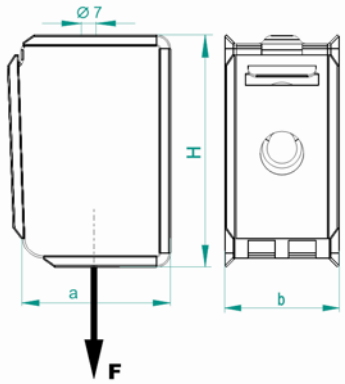

ВНИМАНИЕ!

Новая форма обоймы обеспечивает высокое качество по низкой цене.

Обойма с защёлкой OZSN, OZMN	Толщина жести 1,2 мм						
СИМВОЛ	размер a мм	размер b мм	размер H мм	доп. нагрузка $F_{макс.}$ [kH]	Kг 1шт.	№ по каталогу	
OZSN	54	48	93	0,45	0,12	753100	30
OZMN	46	39	86	0,20	0,08	753200	50

ПРИМЕНЕНИЕ

Подвешивание кабелей

МАТЕРИАЛ

Листовая сталь оцинкованная методом Сендимира PN-EN 10327:2005.
По заказу:
Листовая сталь оцинкованная методом окунания PN-EN ISO 1461:2000, кислотоупорная жесть, алюминиевая.
Возможность лакировки порошковым методом в любой цвет.

Обойма лотка

OZK

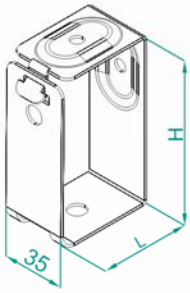

Обойма лотка OZK50						
СИМВОЛ	длина L мм	высота H мм	доп. нагрузка $F_{макс.}$ [kH]	Kг 1шт.	№ по каталогу	
OZK50	55	94	0,12	0,06	805300	1

ПРИМЕНЕНИЕ

Крепление лотков шириной до 50 мм и высотой до 60 мм.

МАТЕРИАЛ

Листовая сталь оцинкованная методом Сендимира PN-EN 10327:2005.
По заказу:
Листовая сталь оцинкованная методом окунания PN-EN ISO 1461:2000, кислотоупорная жесть, алюминиевая.
Возможность лакировки порошковым методом в любой цвет.

Пример применения обоймы лотка OZK50

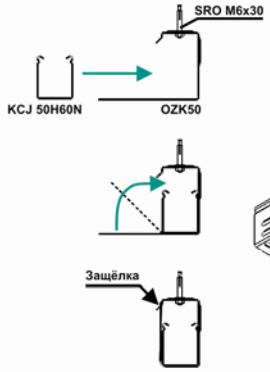

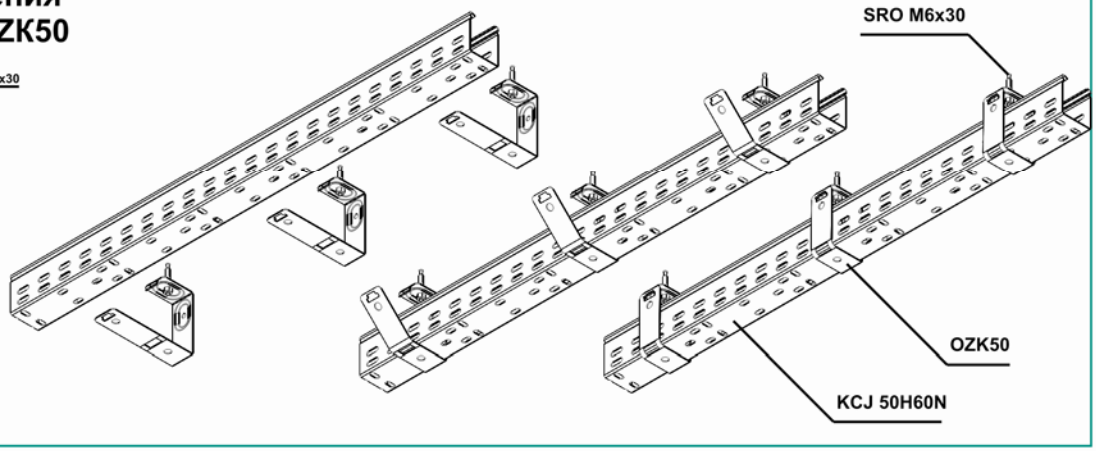

Перекладина

SDP
SDC

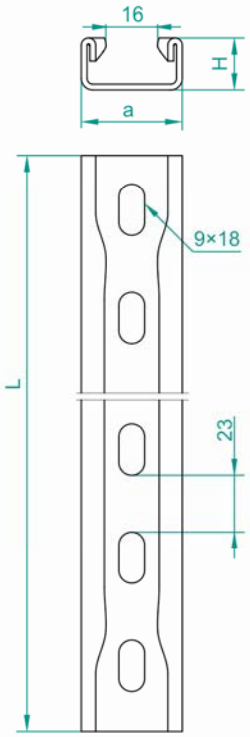

Перекладина SDP...	Толщина жести 1,5мм					
символ	ширина a мм	высота H мм	длина L мм	Kг 1 шт.	№ по каталогу	
SDP100	35	18	90	0,10	403710	50
SDP200	35	18	190	0,19	403720	50
SDP300	35	18	290	0,29	403730	50
SDP400	35	18	390	0,36	403740	50
SDP500	35	18	490	0,48	403750	50
SDP600	35	18	590	0,58	403760	50

Перекладина SDC...	Толщина жести 2,0мм					
символ	ширина a мм	высота H мм	длина L мм	Kг 1 шт.	№ по каталогу	
SDC100	35	18	90	0,13	403810	50
SDC200	35	18	190	0,26	403820	50
SDC300	35	18	290	0,39	403830	50
SDC400	35	18	390	0,52	403840	50
SDC500	35	18	490	0,65	403850	50
SDC600	35	18	590	0,78	403860	50

ПРИМЕНЕНИЕ

Вместе с кабельным держателем UK для крепления электрических проводов непосредственно к стене в вертикальном положении и к потолку.

МАТЕРИАЛ

Листовая сталь оцинкованная методом Сендимира PN-EN 10327:2005.
По заказу:
Листовая сталь оцинкованная методом окунания PN-EN ISO 1461:2000, кислотоупорная жесть, алюминиевая. Возможность лакировки порошковым методом в любой цвет.

Кабельный держатель

UK1
UK2

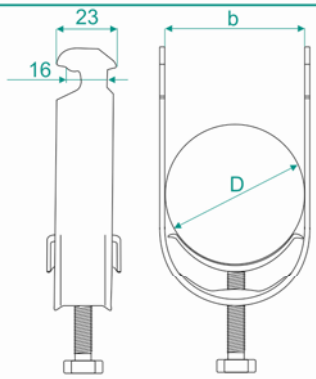

50 шт.

Кабельный держатель UK1...	под 1 кабель		
СИМВОЛ	размер D мм	Кг 1шт.	№ по каталогу
UK1/ 16-22	16-22	0,05	402300
UK1/ 22-28	22-28	0,06	402400
UK1/ 28-34	28-34	0,07	402500
UK1/ 34-40	34-40	0,08	402600
UK1/ 40-46	40-46	0,10	402700
UK1/ 46-52	46-52	0,11	402800
UK1/ 58-64	58-64	0,12	402900

50 шт.

Кабельный держатель UK2...	под 2 кабеля		
СИМВОЛ	размер D мм	Кг 1шт.	№ по каталогу
UK2/ 16-22	16-22	0,07	403000
UK2/ 22-28	22-28	0,09	403100
UK2/ 28-34	28-34	0,10	403200
UK2/ 34-40	34-40	0,12	403300
UK2/ 40-46	40-46	0,15	403400
UK2/ 46-52	46-52	0,16	403500
UK2/ 58-64	58-64	0,18	403600

ПРИМЕНЕНИЕ

Крепление кабелей к кабельростам DUP, DUD, DUC, DCP, DCC.

МАТЕРИАЛ

Листовая сталь оцинкованная методом Сендимира PN-EN 10327:2005.
По заказу:
Листовая сталь оцинкованная методом окунания PN-EN ISO 1461:2000, кислотоупорная жесть, алюминиевая.
Возможность лакировки порошковым методом в любой цвет.

Примеры применения перекладины SD вместе с кабельным держателем UK и расширительным болтом STR

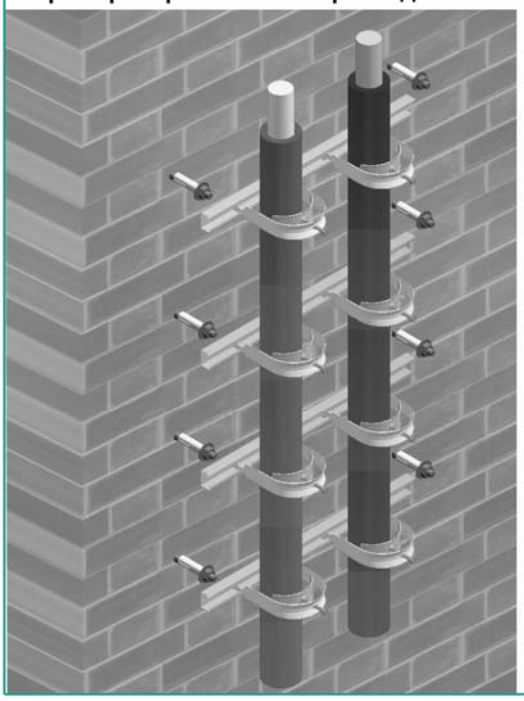

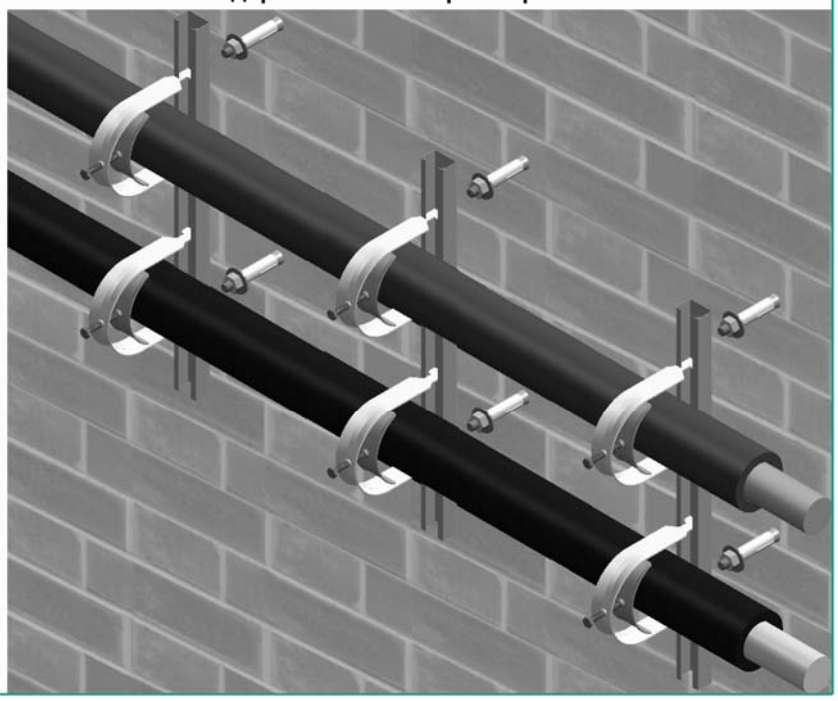

Держатель кабеля UAF

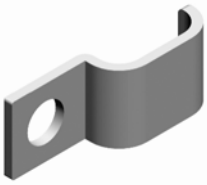

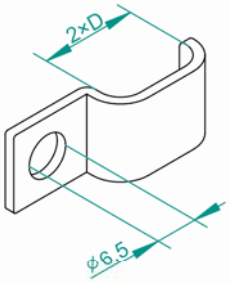

Держатель кабеля UAF	Толщ. жес. 1,2мм		
СИМВОЛ	размер D мм	№ по каталогу	
UAF 5	5	405205	100
UAF 6	6	405206	100
UAF 7	7	405207	100
UAF 8	8	405208	100
UAF 9	9	405209	100
UAF10	10	405210	100
UAF12	12	405212	100
UAF14	14	405214	100
UAF15	15	405215	100
UAF16	16	405216	100
UAF18	18	405218	100
UAF20	20	405220	100
UAF22	22	405222	100
UAF25	25	405225	100

Держатель кабеля UBF

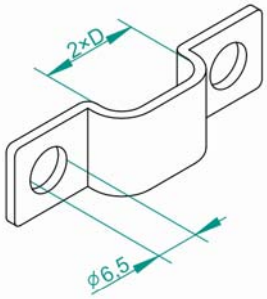

Держатель кабеля UBF	Толщ. жес. 1,2мм		
СИМВОЛ	размер D мм	№ по каталогу	
UBF 5	5	405305	100
UBF 6	6	405306	100
UBF 7	7	405307	100
UBF 8	8	405308	100
UBF 9	9	405309	100
UBF10	10	405310	100
UBF12	12	405312	100
UBF14	14	405314	100
UBF15	15	405315	100
UBF16	16	405316	100
UBF18	18	405318	100
UBF20	20	405320	100
UBF22	22	405322	100
UBF25	25	405325	100

ПРИМЕНЕНИЕ

Непосредственное крепление проводов к стене и потолку

МАТЕРИАЛ

Листовая сталь оцинкованная методом Сендимира PN-EN 10327:2005.
По заказу: Лакировка порошковым методом в любой цвет.

Держатель кабеля UCF

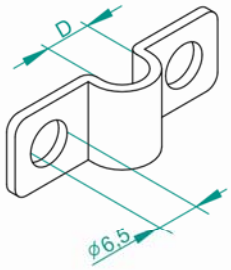

Держатель кабеля UCF	Толщ. жес. 1,2мм		
СИМВОЛ	размер D мм	№ по каталогу	
UCF 5	5	405405	100
UCF 6	6	405406	100
UCF 7	7	405407	100
UCF 8	8	405408	100
UCF 9	9	405409	100
UCF10	10	405410	100
UCF12	12	405412	100
UCF14	14	405414	100
UCF15	15	405415	100
UCF16	16	405416	100
UCF18	18	405418	100
UCF20	20	405420	100
UCF22	22	405422	100
UCF25	25	405425	100

Держатель кабеля UDF

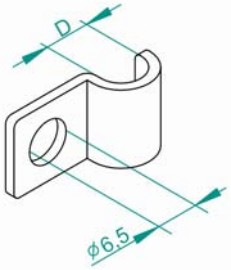

Держатель кабеля UDF	Толщ. жес. 1,2мм		
СИМВОЛ	размер D мм	№ по каталогу	
UDF 5	5	405505	100
UDF 6	6	405506	100
UDF 7	7	405507	100
UDF 8	8	405508	100
UDF 9	9	405509	100
UDF10	10	405510	100
UDF12	12	405512	100
UDF14	14	405514	100
UDF15	15	405515	100
UDF16	16	405516	100
UDF18	18	405518	100
UDF20	20	405520	100
UDF22	22	405522	100
UDF25	25	405525	100

ПРИМЕНЕНИЕ

Непосредственное крепление проводов к стене и потолку

МАТЕРИАЛ

Листовая сталь оцинкованная методом Сендимира PN-EN 10327:2005.
По заказу: Лакировка порошковым методом в любой цвет.

Держатель кабеля UEF

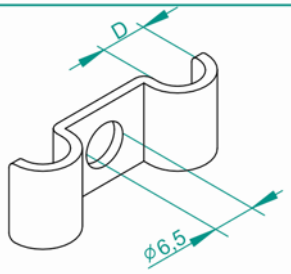

Держатель кабеля UEF	Толщ. жес. 1,2мм		
СИМВОЛ	размер D мм	№ по каталогу	
UEF 5	5	405605	100
UEF 6	6	405606	100
UEF 7	7	405607	100
UEF 8	8	405608	100
UEF 9	9	405609	100
UEF10	10	405610	100
UEF12	12	405612	100
UEF14	14	405614	100
UEF15	15	405615	100
UEF16	16	405616	100
UEF18	18	405618	100
UEF20	20	405620	100
UEF22	22	405622	100
UEF25	25	405625	100

ПРИМЕНЕНИЕ

Непосредственное крепление проводов к стене и к потолку.

МАТЕРИАЛ

Листовая сталь оцинкованная методом Сендимира PN-EN 10327:2005.
По заказу: Лакировка порошковым методом в любой цвет.

Пример применения держателей кабеля

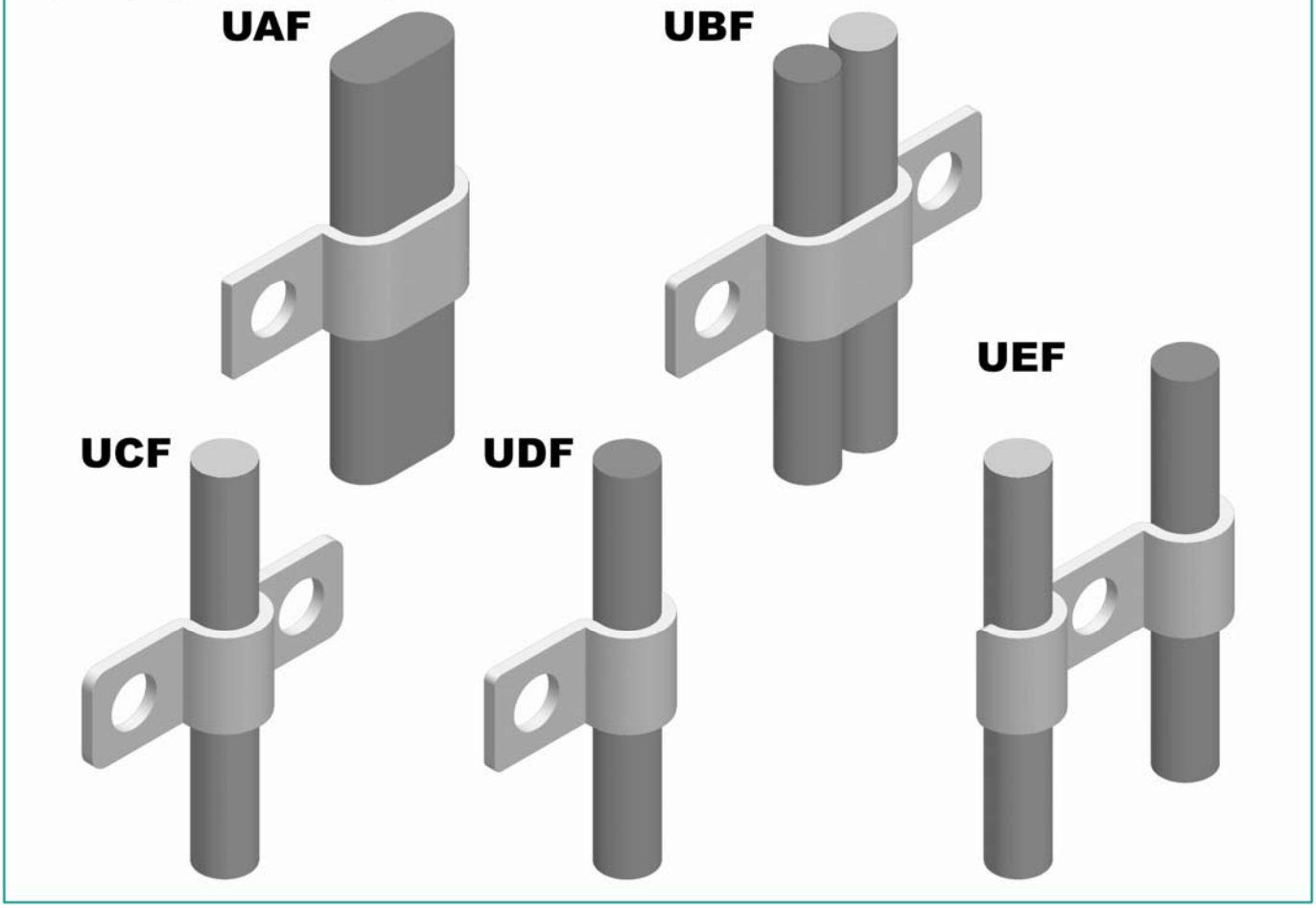

Кабельная обойма

KSA

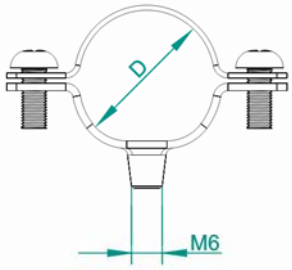

Кабельная обойма KSA			
СИМВОЛ	размер D мм	№ по каталогу	
KSA 6	5-6	805106	1
KSA 8	7-8	805108	1
KSA 10	9-10	805110	1
KSA 12	11-12	805112	1
KSA 14	13-14	805114	1
KSA 16	15-16	805116	1
KSA 18	17-18	805118	1
KSA 20	19-20	805120	1
KSA 22	21-23	805122	1
KSA 24	24-25	805124	1
KSA 25	25-26	805125	1
KSA 26	26-28	805126	1
KSA 28	28-29	805128	1
KSA 32	31-32	805132	1
KSA 33	32-33	805133	1
KSA 35	34-35	805135	1
KSA 36	36-37	805136	1
KSA 40	39-40	805140	1
KSA 42	41-43	805142	1
KSA 48	48-50	805148	1
KSA 50	49-50	805150	1
KSA 55	51-56	805155	1

ПРИМЕНЕНИЕ

Непосредственное крепление проводов к стенам и потолкам.

МАТЕРИАЛ

Гальванически оцинкованная сталь.

Пример применения кабельной обоймы KSA, держателя кабеля UDF и держателя кабеля UEF

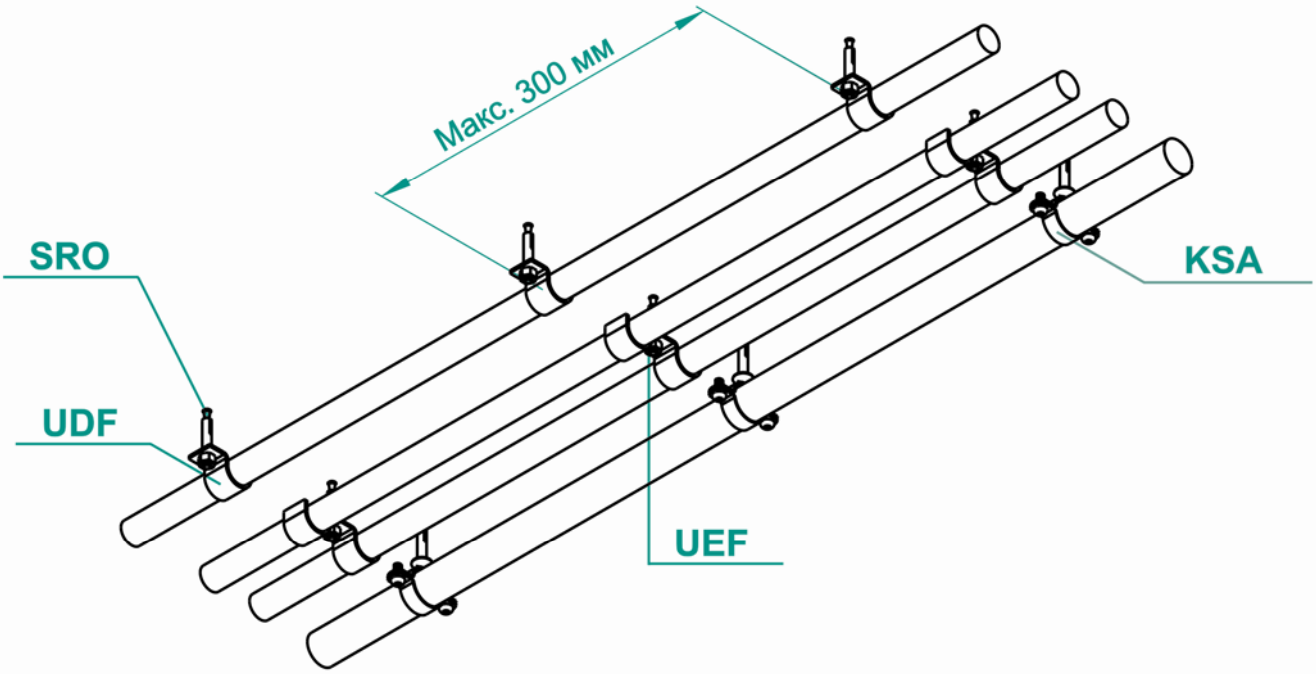

Потолочная станина PS

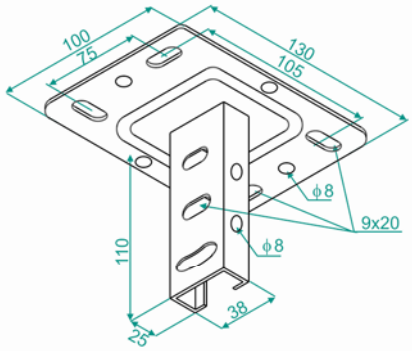

Потолочная станина PS...				
СИМВОЛ	длина L мм	Кг 1шт.	№ по каталогу	
PS	110	0,45	740310	50

Прочность болтов и распорных втулок, предназначенных для крепления (раздел VII, страница 11)

Потолочная станина PSN

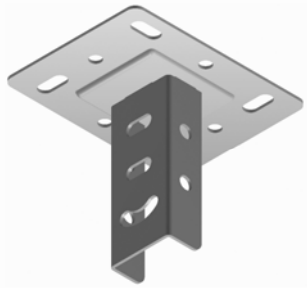

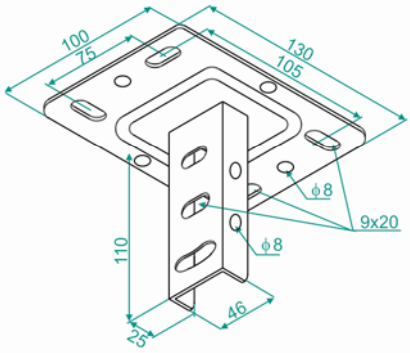

Потолочная станина PSN...				
СИМВОЛ	длина L мм	Кг 1шт.	№ по каталогу	
PSN	110	0,49	740410	50

Прочность болтов и распорных втулок, предназначенных для крепления (раздел VII, страница 11)

Односторонняя нагрузка консоли				
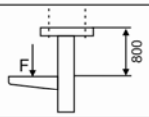	Дл. кронштейна в мм	100	200	300
	Максимальная нагрузка "F" полн. в [кН]	0,25	0,20	0,15
Двусторонняя нагрузка консоли				
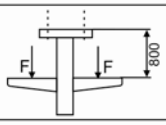	Дл. кронштейна в мм	100	200	300
	Максимальная нагрузка "F" полн. в [кН]	0,45	0,35	0,25

Максимальная нагрузка "F" полн. = вес кабеля+лоток+кронштейн+подвеска без учёта веса работника.
При двусторонней нагрузке разница сил по обеим сторонам направляющей не должна превышать 50% максимальной нагрузки.

ПРИМЕНЕНИЕ

Подвешивание кабельных трасс.

МАТЕРИАЛ

Листовая сталь оцинкованная методом Сендимира PN-EN 10327:2005.
По заказу:
Листовая сталь оцинкованная методом окунания PN-EN ISO 1461:2000, кислотоупорная жесть, алюминиевая.
Возможность лакировки порошковым методом в любой цвет.

Потолочная ведущая PSW

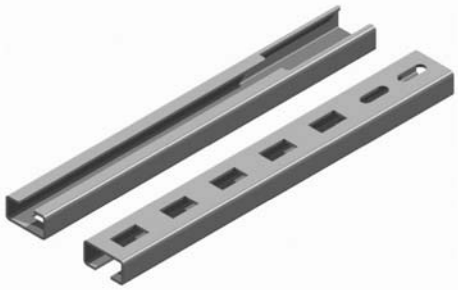

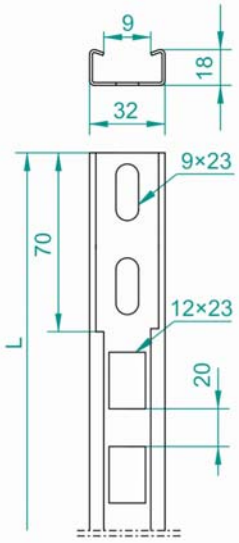

Потолочная ведущая PSW...				
СИМВОЛ	длина L мм	Kг 1шт.	№ по каталогу	
PSW/02	200	0,23	740520	50
PSW/03	300	0,33	740530	50
PSW/04	400	0,43	740540	50
PSW/05	500	0,53	740550	50
PSW/ 1	1000	1,06	740511	50
PSW/ 2	2000	2,01	740512	50
PSW/ 3	3000	3,10	740513	50

ПРИМЕНЕНИЕ

Как консольная деталь для всей гаммы кронштейнов

МАТЕРИАЛ

Листовая сталь оцинкованная методом Сендимира PN-EN 10327:2005.
По заказу:
Листовая сталь оцинкованная методом окунания PN-EN ISO 1461:2000, кислотоупорная жесть, алюминиевая.
Возможность лакировки порошковым методом в любой цвет.

Пример применения потолочной станины PS

Потолочная станина PS применяется в комплекте с ведущей PSW
Не подходит к швеллерам шириной в 40 мм.

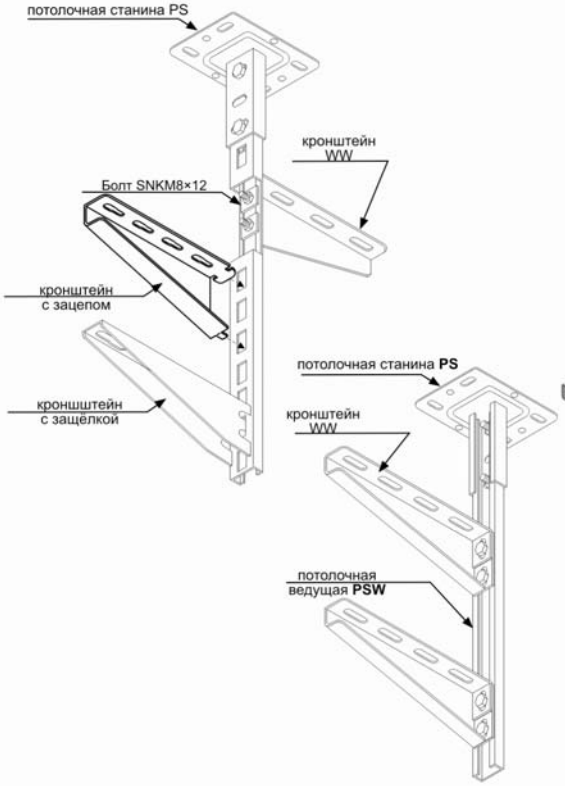

Пример применения потолочной станины PSN

Потолочная станина PSN применяется в комплекте с ведущей PSW, со швеллерами шириной в 40 мм и кронштштейнами WW

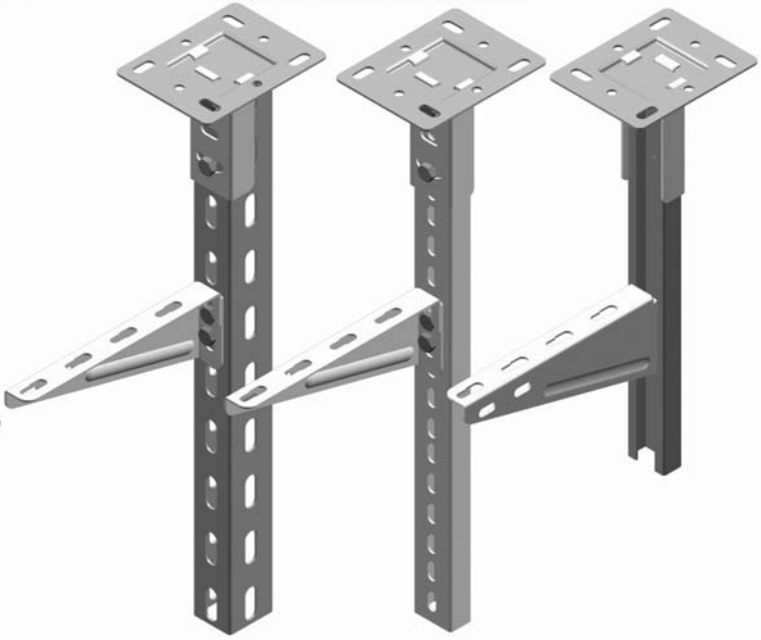

Треугольная потолочная станина PST

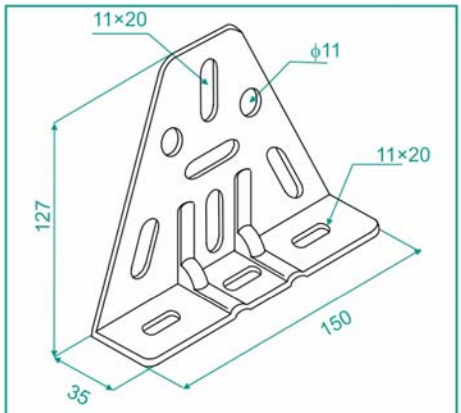

МАТЕРИАЛ

Листовая сталь оцинкованная методом Сендимира PN-EN 10327:2005.
По заказу:
Листовая сталь оцинкованная методом окунания PN-EN ISO 1461:2000, кислотоупорная жесть, алюминиевая.
Возможность лакировки порошковым методом в любой цвет.

Потолочная треугольная станина PST				
СИМВОЛ	длина L мм	Kг 1шт.	№ по каталогу	
PST	127	0,39	740710	50

Прочность болтов и распорных втулок, предназначенных для крепления (раздел VII, страница 11)

Треугольная потолочная станина PSTV

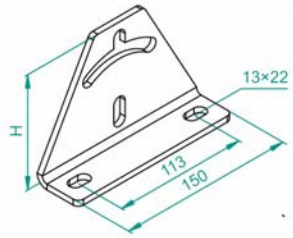

ПРИМЕНЕНИЕ

Подвешивание кабельных трасс.

МАТЕРИАЛ

Оцинкованная листовая сталь методом окунания PN-EN ISO 1461:2000
Кислотоупорная листовая сталь.
Лакировка порошковым методом в любой цвет.

Потолочная треугольная станина PSTV	Толщина жести 5,0 мм				
СИМВОЛ	высота H мм	доп. нагрузка $F_{макс.}$ [кН]	Kг 1шт.	№ по каталогу	
PSTV	102	7,00	0,53	740711	20

Прочность болтов и распорных втулок, предназначенных для крепления (раздел VII, страница 11)

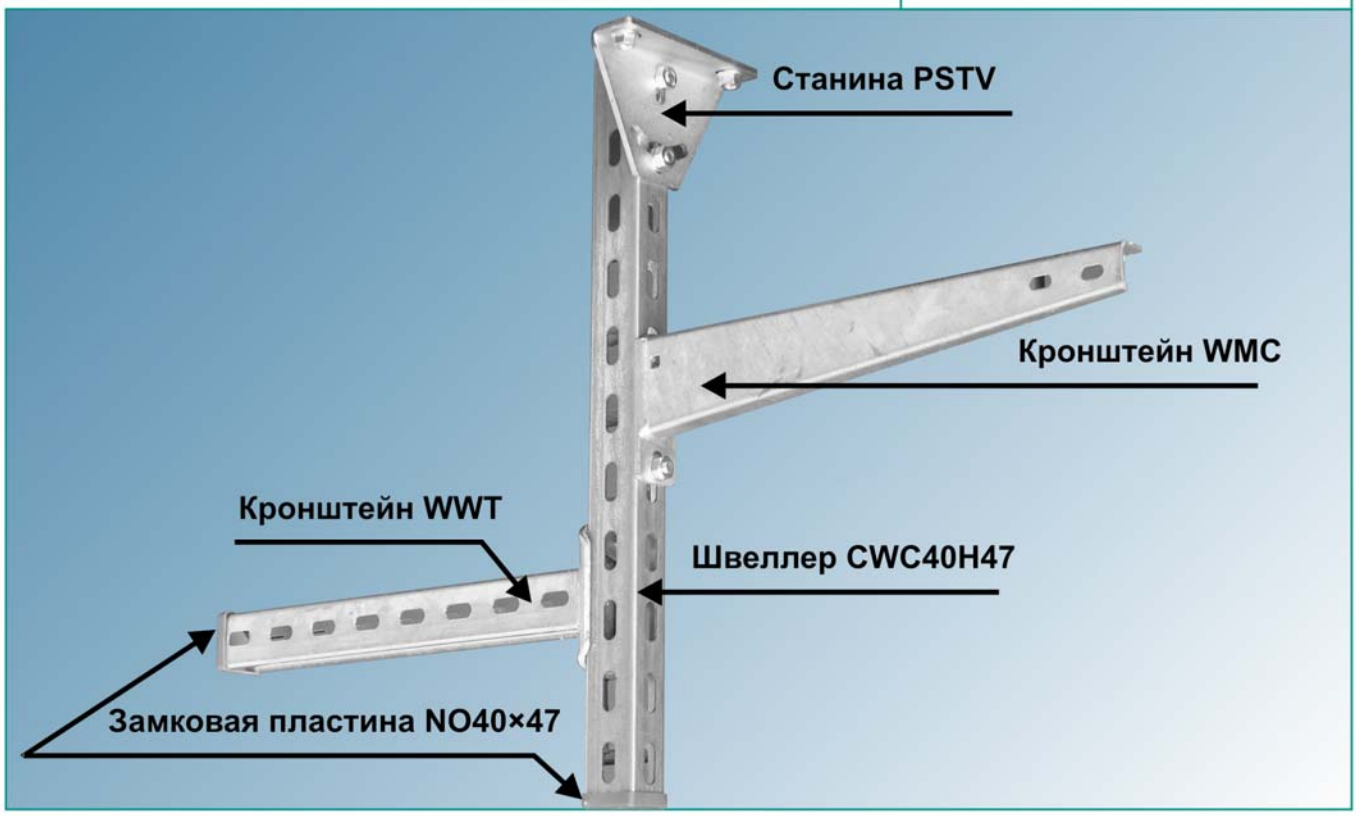

Потолочная откидная станина PSU

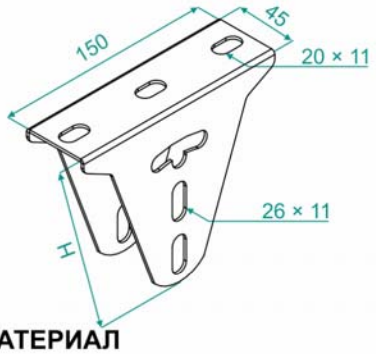

МАТЕРИАЛ

Листовая сталь оцинкованная методом Сендимира PN-EN 10327:2005.
По заказу:
Листовая сталь оцинкованная методом окунания PN-EN ISO 1461:2000, кислотоупорная жесть, алюминиевая.
Возможность лакировки порошковым методом в любой цвет.

Потолочная откидная станина PSU				
СИМВОЛ	длина L мм	Kг 1шт.	№ по каталогу	
PSU	120	0,41	740610	50

Прочность болтов и распорных втулок, предназначенных для крепления (раздел VII, страница 11)

Потолочная откидная станина PSUV

ПРИМЕНЕНИЕ

Подвешивание кабельных трасс.

МАТЕРИАЛ

Оцинкованная листовая сталь методом окунания PN-EN ISO 1461:2000
Кислотоупорная листовая сталь.
Лакировка порошковым методом в любой цвет.

Потолочная откидная станина PSUV	Толщина жести 5,0 мм				
СИМВОЛ	высота H мм	доп. нагрузка $F_{макс}$ [kH]	Kг 1шт.	№ по каталогу	
PSUV	95	7,00	0,76	740611	20

Прочность болтов и распорных втулок, предназначенных для крепления (раздел VII, страница 11)

Монтажная станина PM PMT

50 шт.

50 шт.

Монтажная станина PM	Толщина жести 2,0мм		
СИМВОЛ	длина L мм	Kг 1шт.	№ по каталогу
PM	65	0,16	740805

Монтажная станина PMT	Толщина жести 3,0мм		
СИМВОЛ	длина L мм	Kг 1шт.	№ по каталогу
PMT	65	0,24	740905

Монтажная станина PMM PMMT

50 шт.

50 шт.

Монтажная станина PMM	Толщина жести 2,0мм		
СИМВОЛ	длина L мм	Kг 1шт.	№ по каталогу
PMM	65	0,14	741005

Монтажная станина PMMT	Толщина жести 3,0мм		
СИМВОЛ	длина L мм	Kг 1шт.	№ по каталогу
PMMT	65	0,21	741105

Монтажная станина PMV

Монтажная станина PMV	Толщина жести 5,0 мм				
СИМВОЛ	высота H мм	доп. нагрузка $F_{макс}$ [kH]	Kг 1шт.	№ по каталогу	
PMV	87	7,00	0,48	740806	20

Прочность болтов и распорных втулок, предназначенных для крепления (раздел VII, страница 11)

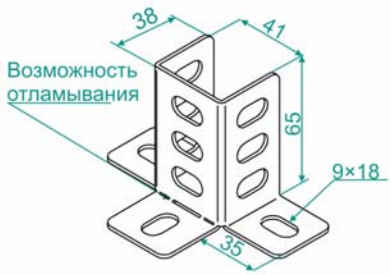

ПРИМЕНЕНИЕ

Подвешивание кабельных трасс.

МАТЕРИАЛ

Листовая сталь оцинкованная методом Сендимира PN-EN 10327:2005.
По заказу:
Листовая сталь оцинкованная методом окунания PN-EN ISO 1461:2000, кислотоупорная жесть, алюминиевая.
Возможность лакировки порошковым методом в любой цвет.

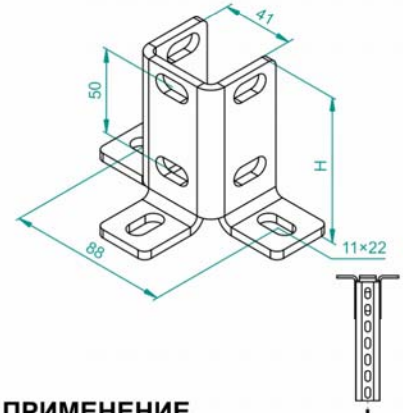

ПРИМЕНЕНИЕ

Подвешивание кабельных трасс.

МАТЕРИАЛ

Оцинкованная листовая сталь методом окунания PN-EN ISO 1461:2000
Кислотоупорная листовая сталь.
Лакировка порошковым методом в любой цвет.

Потолочная откидная станина PSUN

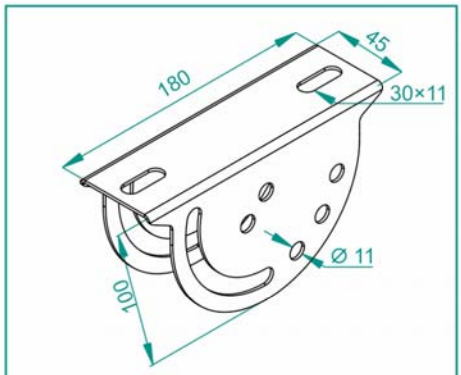

Потолочная откидная станина PSUN	Толщина жести 2,0 мм				
СИМВОЛ	длина L мм	ширина a мм	Кг 1шт.	№ по каталогу	
PSUN	180	45	0,45	741518	25

Прочность болтов и распорных втулок, предназначенных для крепления (раздел VII, страница 11)

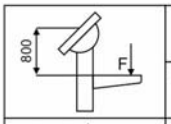	Дл. кронштейна в мм	100	200	300	400
	Максимальная нагрузка "F" полн. в [кН]	1,10	0,95	0,80	0,70
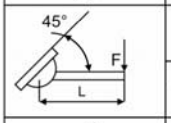	Дл. кронштейна в мм	100	200	300	400
	Максимальная нагрузка "F" полн. в [кН]	1,10	0,95	0,80	0,70
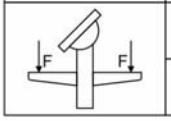	Дл. кронштейна в мм	100	200	300	400
	Максимальная нагрузка "F" полн. в [кН]	1,65	1,50	1,30	1,10

ПРИМЕНЕНИЕ

Подвешивание кабельных трасс.
Преимущества применения: плавная регулировка или вынужденный угол.
Советуем применение швеллеров CW ... 40H47, CW ...40H40, CW ....40H35.

МАТЕРИАЛ

Листовая сталь оцинкованная методом Сендимира PN-EN 10327:2005.
По заказу:
Оцинкованная листовая сталь методом окунания PN-EN ISO 1461:2000
Кислотоупорная листовая сталь.
Лакировка порошковым методом в любой цвет.

Пример применения потолочной откидной станины PSUN

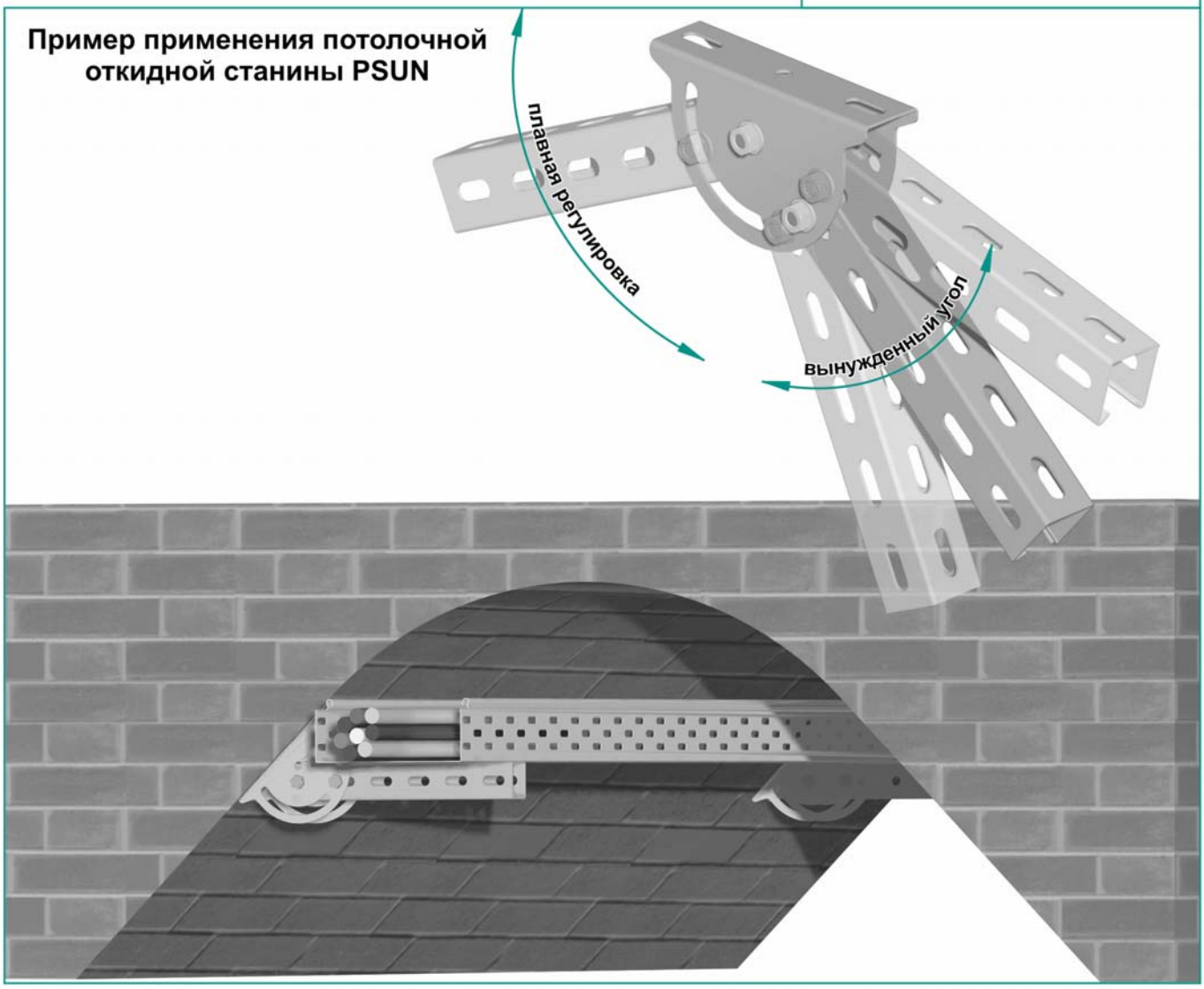

Потолочная станина PSC

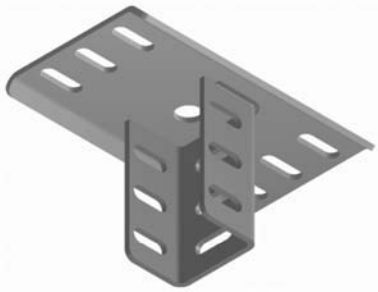

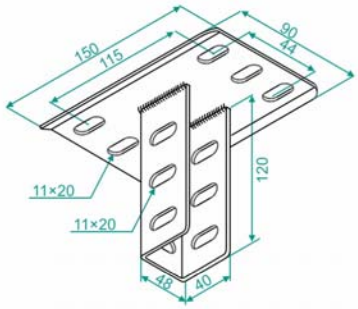

По заказу существует возможность изготовления станины с обёрнутой на 90° вертикальной частью

Потолочная станина PSC

СИМВОЛ	длина L мм	Кг 1шт.	№ по каталогу	
PSC	126	0,80	741210	25

Прочность болтов и распорных втулок, предназначенных для крепления (раздел VII, страница 11)

Подходит к швеллерам: CWC40H47, CWP40H47 CWC40H40, CWP40H40

Односторонняя нагрузка консоли							
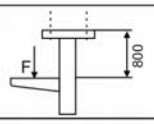	Дл. кронштейна в мм	100	200	300	400	500	600
	Максимальная нагрузка "F" полн. в [кН]	1,80	1,60	1,20	1,00	0,90	0,80
Двусторонняя нагрузка консоли							
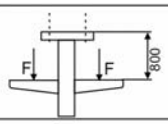	Дл. кронштейна в мм	100	200	300	400	500	600
	Максимальная нагрузка "F" полн. в [кН]	2,60	2,30	2,00	1,80	1,60	1,40

Максимальная нагрузка "F" полн. = вес кабеля+лоток+кронштейн+подвеска без учёта веса работника.
При двусторонней нагрузке разница сил по обеим сторонам направляющей не должна превышать 50% максимальной нагрузки.

ПРИМЕНЕНИЕ

Подвешивание тяжёлых кабельных трасс.

МАТЕРИАЛ

Листовая сталь оцинкованная методом окунания PN-EN ISO 1461:2000.
По заказу:
Кислотоупорная жесть.
Возможность лакировки порошковым методом в любой цвет.

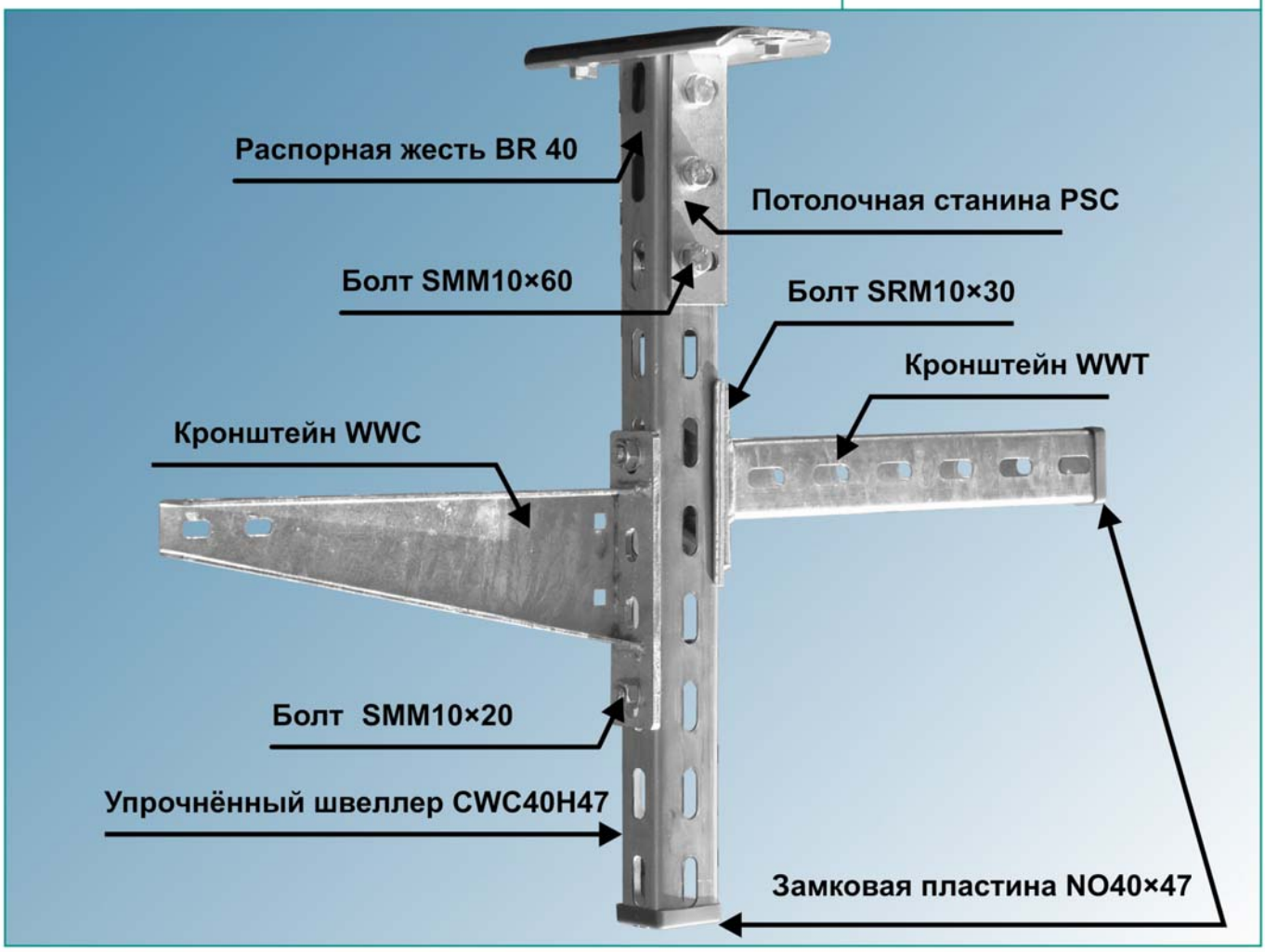

Потолочная станина PSD

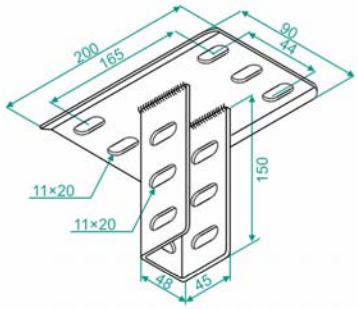

Подходит к швеллерам: CT55H50, CWC40H47, CWC40H40

Потолочная станина PSD				
СИМВОЛ	длина L мм	Kг 1шт.	№ по каталогу	
PSD	150	0,90	741410	1

Прочность болтов и распорных втулок, предназначенных для крепления (раздел VII, страница 11)

Односторонняя нагрузка консоли							
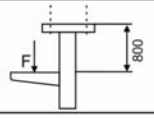	Дл. кронштейна в мм	100	200	300	400	500	600
	Максимальная нагрузка "F" полн. в [кН]	1,90	1,70	1,30	1,10	1,00	0,90
Двусторонняя нагрузка консоли							
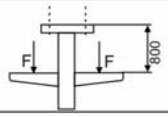	Дл. кронштейна в мм	100	200	300	400	500	600
	Максимальная нагрузка "F" полн. в [кН]	2,80	2,50	2,20	2,00	1,80	1,60

Максимальная нагрузка "F" полн. = вес кабеля+лоток+кронштейн+подвеска без учёта веса работника.
При двусторонней нагрузке разница сил по обеим сторонам направляющей не должна превышать 50% максимальной нагрузки.

ПРИМЕНЕНИЕ

Подвешивание тяжёлых кабельных трасс.

МАТЕРИАЛ

Листовая сталь оцинкованная методом окунания PN-EN ISO 1461:2000.
По заказу:
Кислотоупорная жесть.
Возможность лакировки порошковым методом в любой цвет.

Пример применения потолочной станины PSD

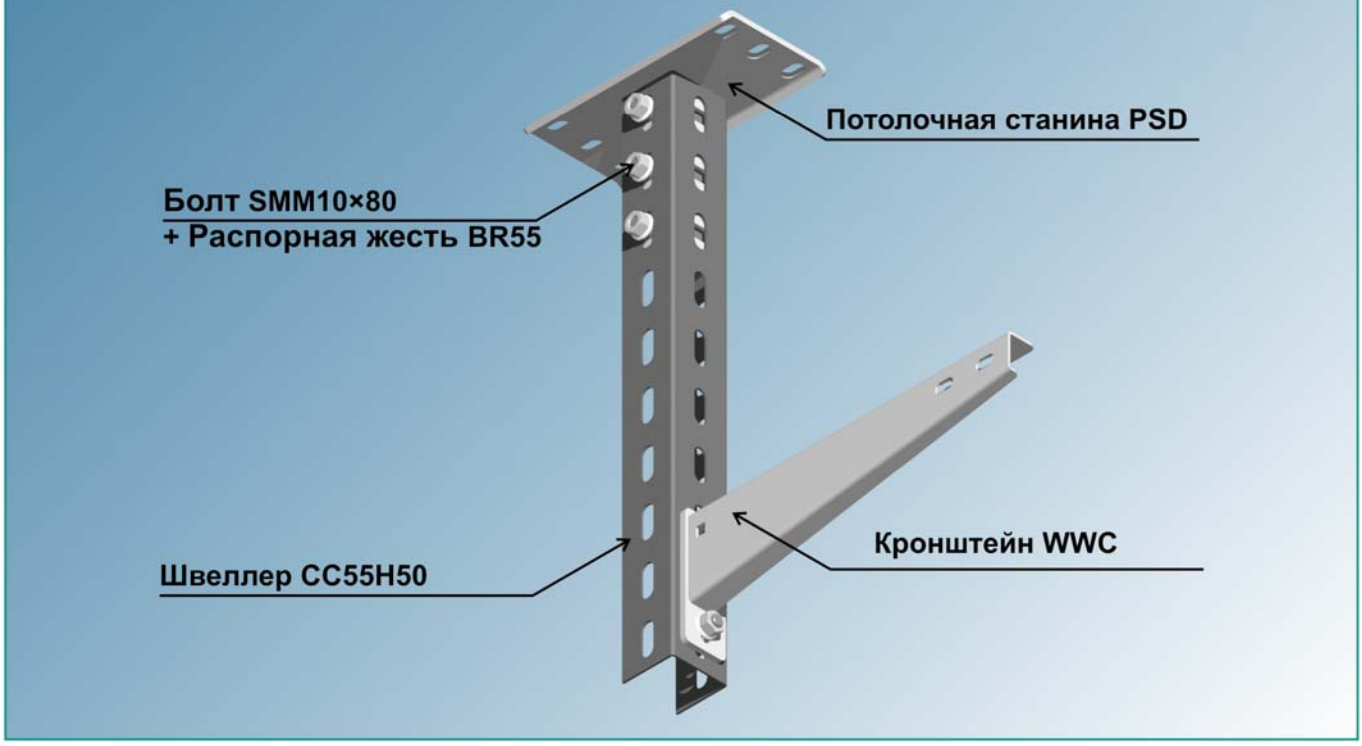

Потолочная станина PSDD

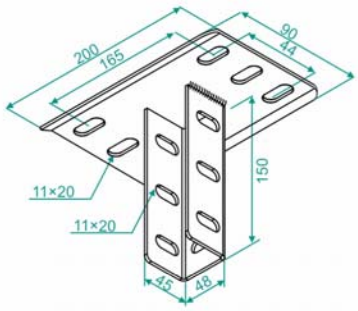

Подходит к швеллерам: CT55H50, CWC40H47, CWC40H40

Потолочная станина PSDD				
символ	длина L мм	Kг 1шт.	№ по каталогу	
PSDD	150	0,90	741510	1

Прочность болтов и распорных втулок, предназначенных для крепления (раздел VII, страница 11)

Односторонняя нагрузка консоли							
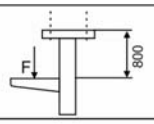	Дл. кронштейна в мм	100	200	300	400	500	600
	Максимальная нагрузка "F" полн. в [кН]	1,90	1,70	1,30	1,10	1,00	0,90
Двусторонняя нагрузка консоли							
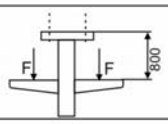	Дл. кронштейна в мм	100	200	300	400	500	600
	Максимальная нагрузка "F" полн. в [кН]	2,80	2,50	2,20	2,00	1,80	1,60

Максимальная нагрузка "F" полн. = вес кабеля+лоток+кронштейн+подвеска без учёта веса работника.
При двусторонней нагрузке разница сил по обеим сторонам направляющей не должна превышать 50% максимальной нагрузки.

ПРИМЕНЕНИЕ

Подвешивание тяжёлых кабельных трасс.

МАТЕРИАЛ

Листовая сталь оцинкованная методом окунания PN-EN ISO 1461:2000.
По заказу:
Кислотоупорная жесть.
Возможность лакировки порошковым методом в любой цвет.

Пример применения потолочной станины PSDD

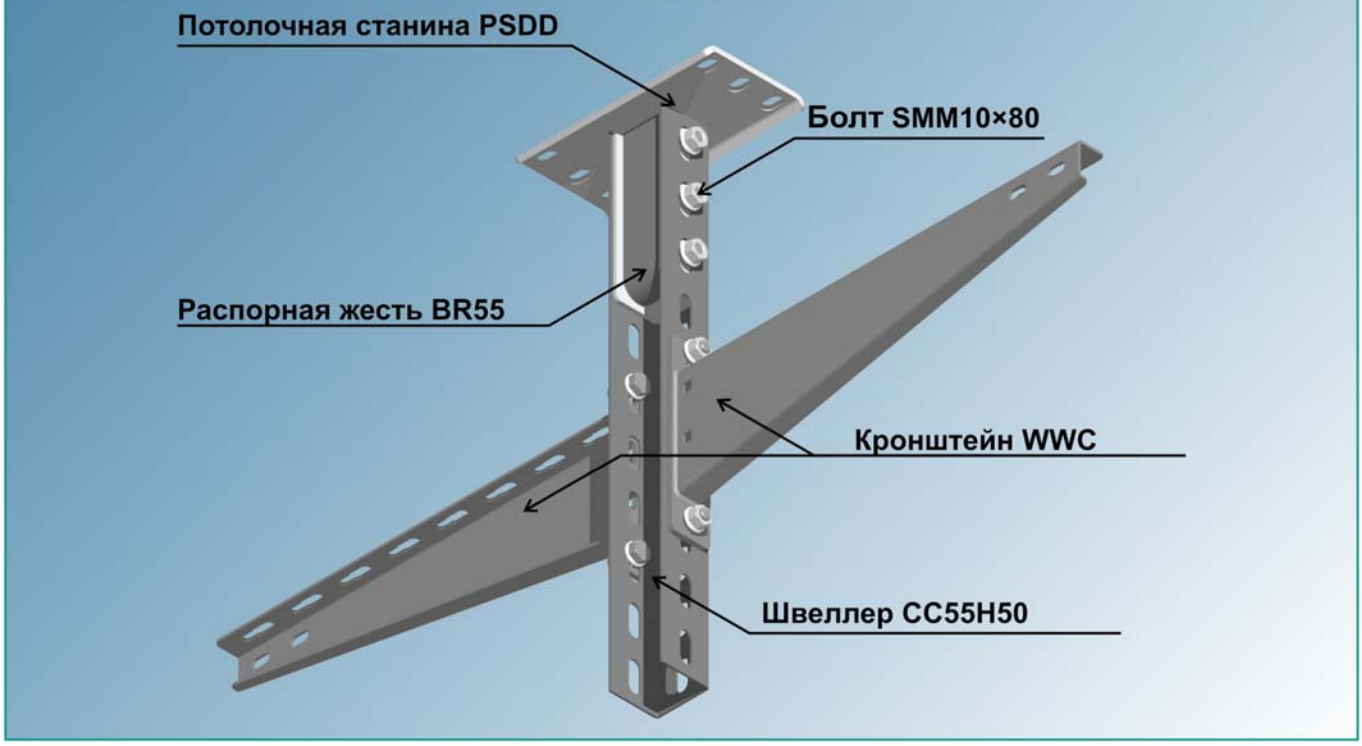

Потолочная станина PSE

Новинка

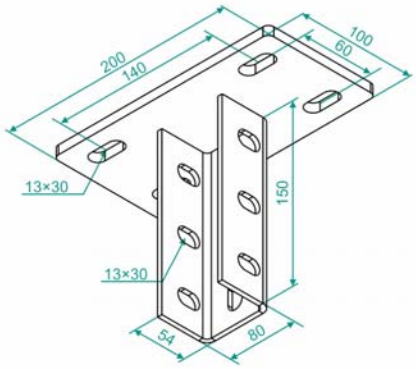

Подходит к швеллерам: CE70H50

Потолочная станина PSDD				
символ	длина L мм	Kг 1шт.	№ по каталогу	
PSE	200	2,35	741610	1

Новинка

Прочность болтов и распорных втулок, предназначенных для крепления (раздел VII, страница 11)

Односторонняя нагрузка консоли							
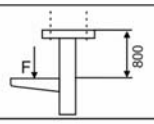	Дл. кронштейна в мм	100	200	300	400	500	600
	Максимальная нагрузка "F" полн. в [кН]	3,20	2,90	2,60	2,30	2,00	1,80
Двусторонняя нагрузка консоли							
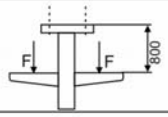	Дл. кронштейна в мм	100	200	300	400	500	600
	Максимальная нагрузка "F" полн. в [кН]	4,80	4,30	3,90	3,20	2,80	2,50

Максимальная нагрузка "F" полн. = вес кабеля+лоток+кронштейн+подвеска без учёта веса работника.
При двусторонней нагрузке разница сил по обеим сторонам направляющей не должна превышать 50% максимальной нагрузки.

ПРИМЕНЕНИЕ

Подвешивание тяжёлых кабельных трасс.

МАТЕРИАЛ

Листовая сталь оцинкованная методом окунания PN-EN ISO 1461:2000.
По заказу:
Кислотоупорная жесть.
Возможность лакировки порошковым методом в любой цвет.

Пример применения потолочной станины PSE

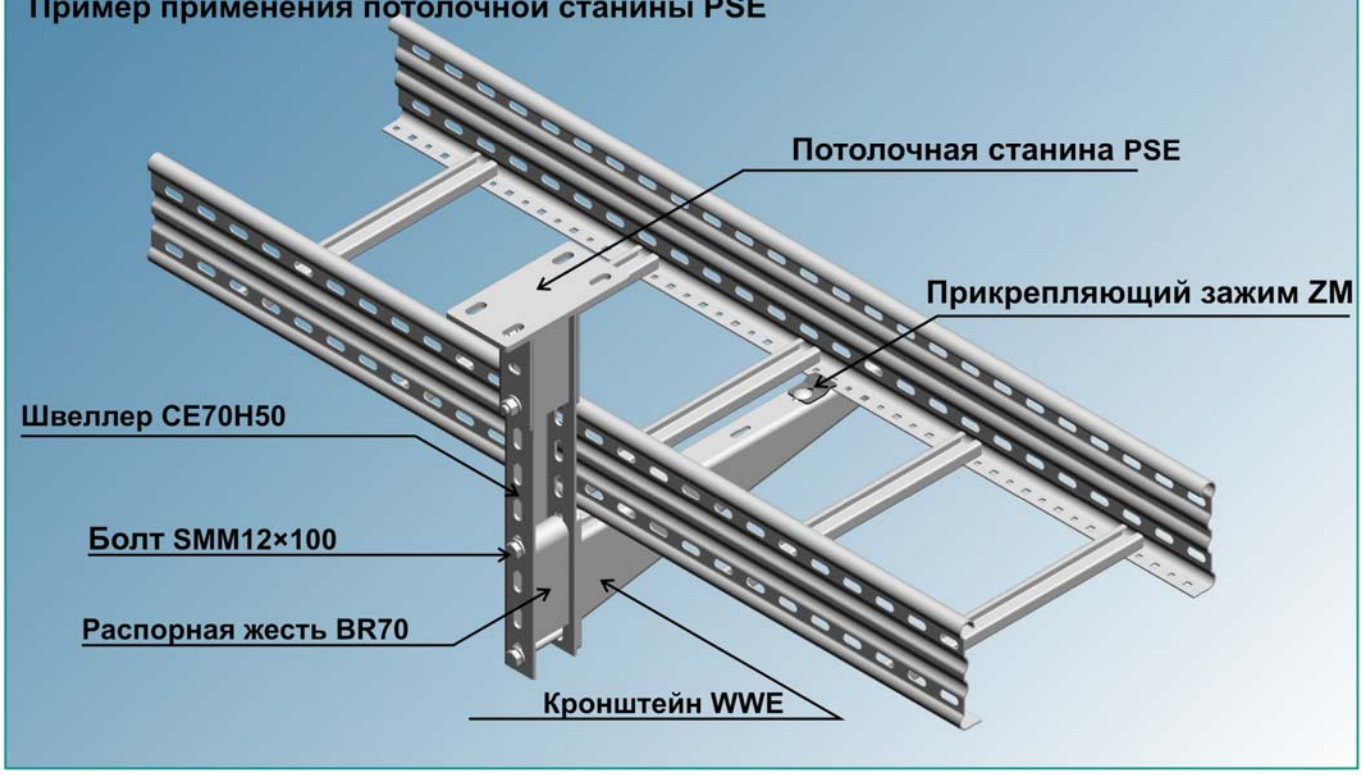

Потолочная станина PSZ

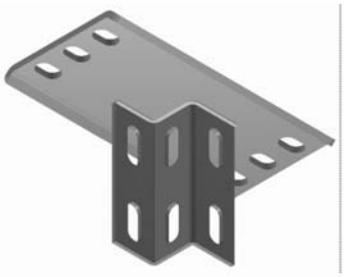

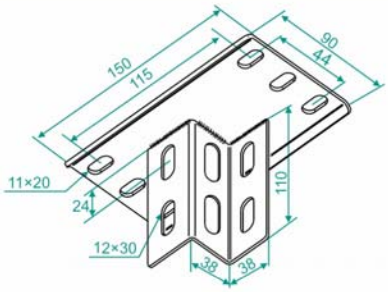

Подходит к зетовому профилю: ZWC40H37

Потолочная станина PSZ				
символ	длина L мм	Кг 1шт.	№ по каталогу	
PSZ	110	0,98	741310	25

Прочность болтов и распорных втулок, предназначенных для крепления (раздел VII, страница 11)

Односторонняя нагрузка консоли							
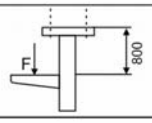	Дл. кронштейна в мм	100	200	300	400	500	600
	Максимальная нагрузка "F" полн. в [кН]	2,00	1,80	1,50	1,20	1,00	0,80
Двусторонняя нагрузка консоли							
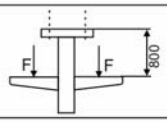	Дл. кронштейна в мм	100	200	300	400	500	600
	Максимальная нагрузка "F" полн. в [кН]	2,80	2,40	2,00	1,60	1,40	1,20

Максимальная нагрузка "F" полн. = вес кабеля+лоток+кронштейн+подвеска без учёта веса работника.
При двусторонней нагрузке разница сил по обеим сторонам направляющей не должна превышать 50% максимальной нагрузки.

ПРИМЕНЕНИЕ

Подвешивание тяжёлых кабельных трасс.

МАТЕРИАЛ

Листовая сталь оцинкованная методом окунания PN-EN 10327:2005.
По заказу:
Кислотоупорная жесть.
Возможность лакировки порошковым методом в любой цвет.

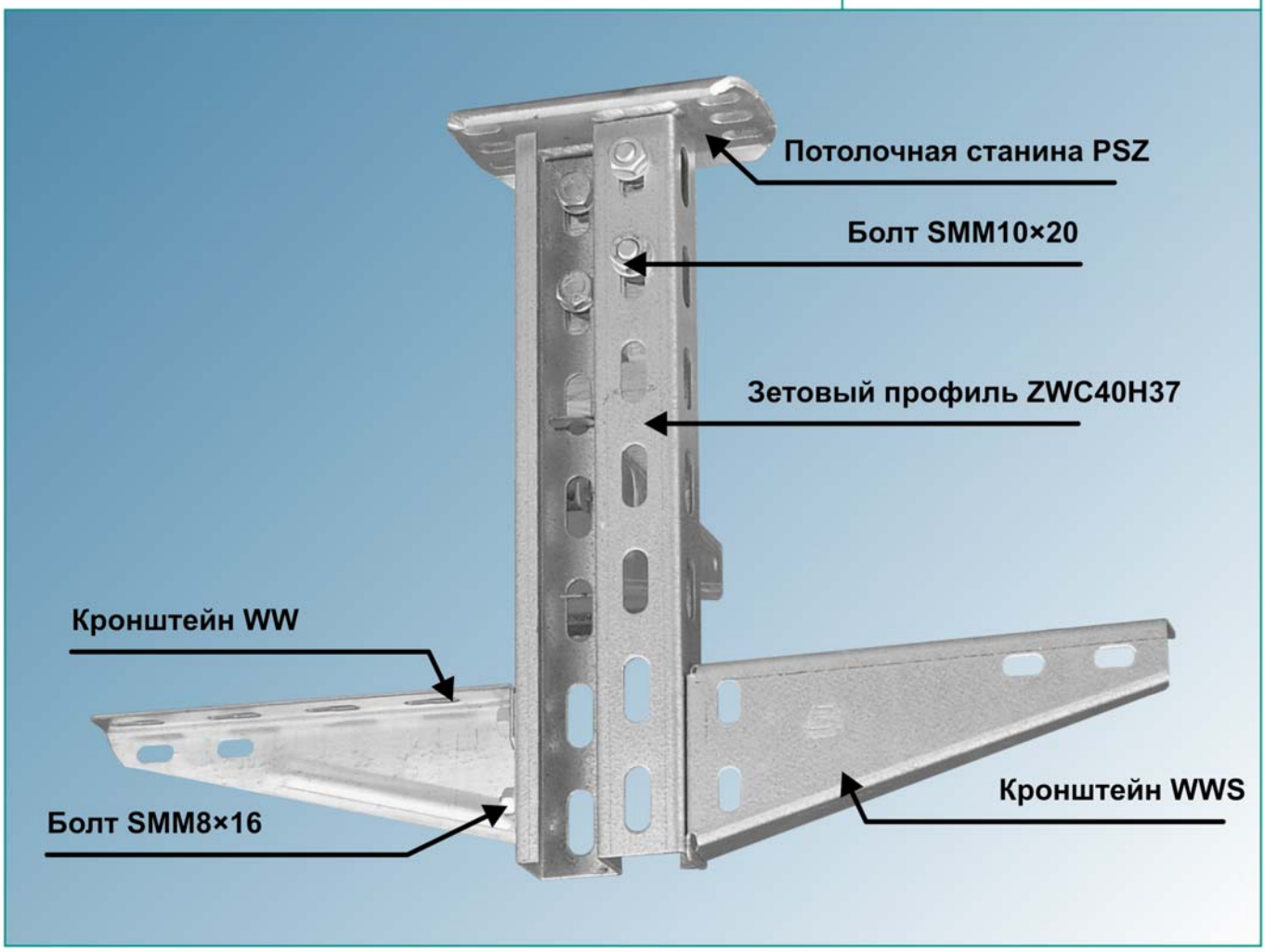

Распорная жесть

BR40
BR55
BR70

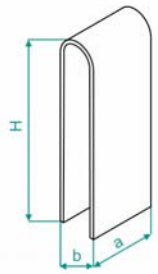

ПРИМЕНЕНИЕ

Как дистанционный элемент защищающий от смятия. Применяется для: швеллеров и зетовых профилей.

МАТЕРИАЛ

Листовая сталь оцинкованная методом Сендимира PN-EN 10327:2005.
По заказу:
Листовая сталь оцинкованная методом окунания PN-EN ISO 1461:2000, кислотоупорная жесть, алюминиевая.

Распорная жесть BR

символ	ширина a мм	высота H мм	размер b мм	№ по каталогу	
BR40	35	100	15	700100	1
BR55	42	140	15	700300	1
BR70	60	140	15	700400	1

Новинка

РЕКАМЕНДУЕМ ПРИМЕНЕНИЕ РАСПОРНОЙ ЖЕСТИ BR ДЛЯ СВИНЧИВАНИЯ ПОТОЛОЧНИХ СТАНИН С ФАСОННЫМИ ПРОФИЛЯМИ
РАСПОРНАЯ ЖЕСТЬ BR ПРЕДОХРАНЯЕТ ОТ СМЯТИЯ ШВЕЛЛЕРА ИЛИ ЗЕТОВОГО ПРОФИЛЯ ВО ВРЕМЯ СВИНЧИВАНИЯ

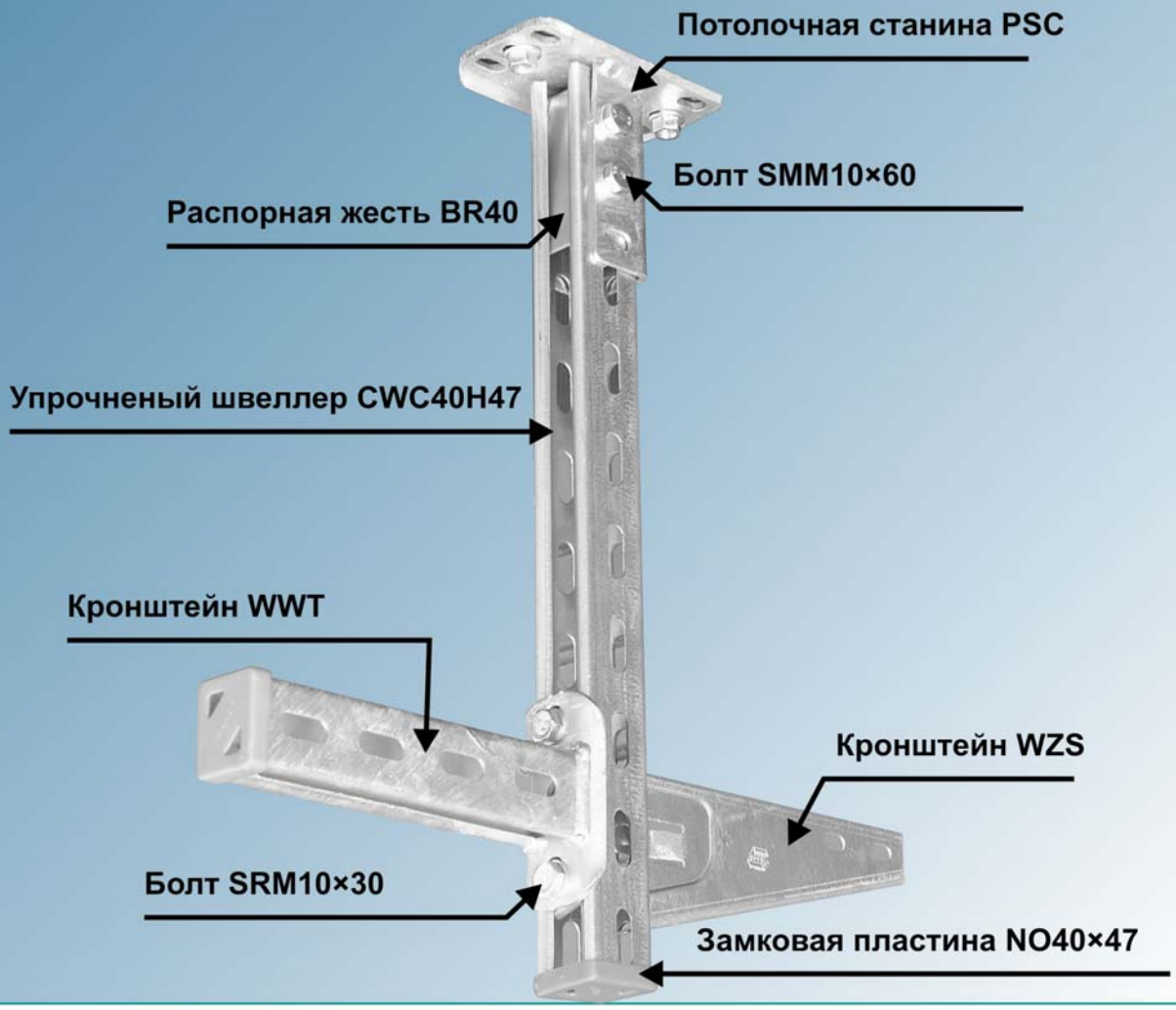

Консоль WSP

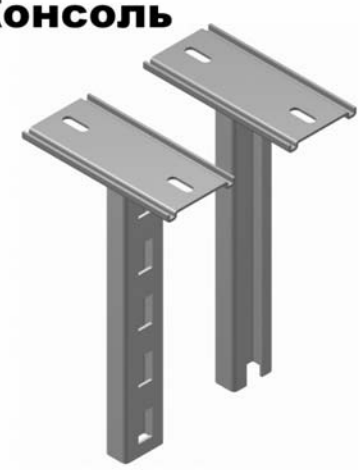

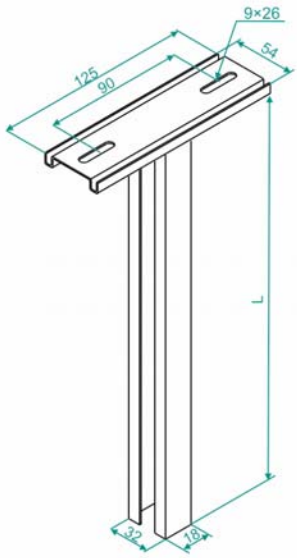

Консоль WSP

СИМВОЛ	длина L мм	Kг 1шт.	№ по каталогу	
WSP 200	200	0,32	720420	50
WSP 300	300	0,42	720430	50
WSP 400	400	0,49	720440	50
WSP 500	500	0,58	720450	50
WSP 600	600	0,68	720460	50
WSP 700	700	0,77	720470	50
WSP 800	800	0,86	720480	10
WSP 900	900	0,95	720490	10
WSP1000	1000	1,04	720411	10

Односторонняя нагрузка консоли				
F, 800	Дл. кронштейна в мм	100	200	300
	Максимальная нагрузка "F" полн. в [кН]	0,40	0,25	0,20

Максимальная нагрузка "F" полн. = вес кабеля+лоток+консоль+подвеска без учёта веса работника.

Прочность болтов и распорных втулок, предназначенных для крепления (раздел VII, страница 11)

ПРИМЕНЕНИЕ
Подвешивание кабельных трасс.

МАТЕРИАЛ
Листовая сталь оцинкованная методом Сендимира PN-EN 10327:2005.
По заказу:
Листовая сталь оцинкованная методом окунания PN-EN ISO 1461:2000, кислотоупорная жесть, алюминиевая.
Возможность лакировки порошковым методом в любой цвет.

Замковая пластина NOW

Замковая пластина NOW 40×22

СИМВОЛ	ширина a мм	высота H мм	№ по каталогу	
NOW 32×18	32	18	760300	25

ПРИМЕНЕНИЕ
Защита острых краёв, эстетика.

МАТЕРИАЛ
Полиэтилен.Стандарт - зелёный PAL 6029.
По заказу :
белый PAL 9010, серебряный PAL 9006

Пример применения „WSP”

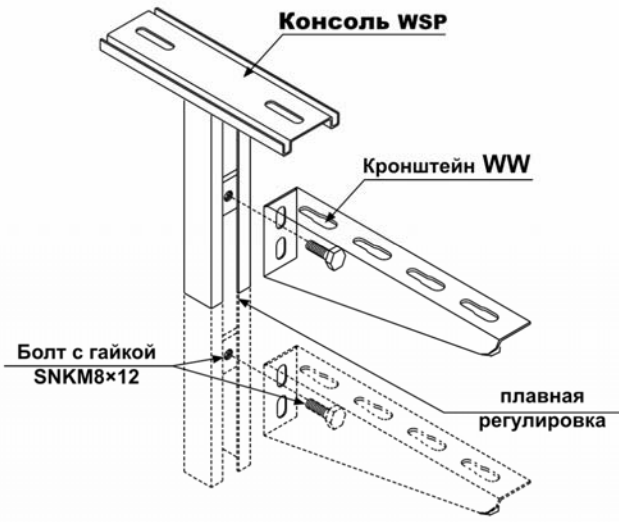

Пример применения „WSD”

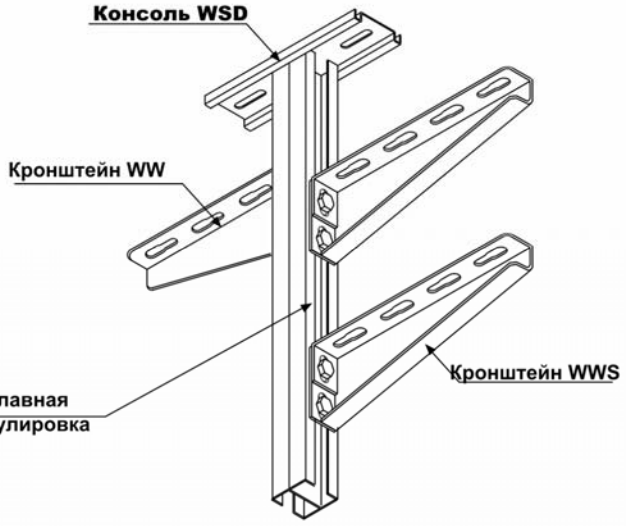

Консоль WSD

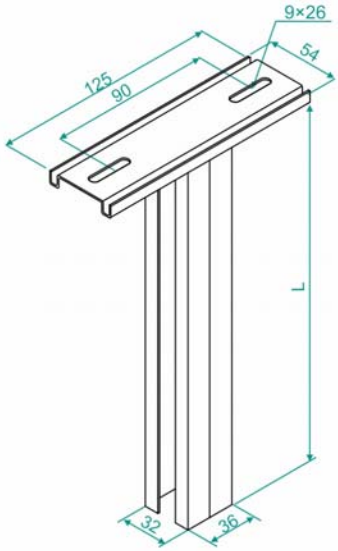

Консоль WSD				
СИМВОЛ	длина L мм	Kг 1шт.	№ по каталогу	
WSD 200	200	0,52	720520	50
WSD 300	300	0,69	720530	50
WSD 400	400	0,86	720540	50
WSD 500	500	1,04	720550	50
WSD 600	600	1,21	720560	50
WSD 700	700	1,38	720570	50
WSD 800	800	1,56	720580	10
WSD 900	900	1,73	720590	10
WSD1000	1000	1,90	720511	10

Прочность болтов и распорных втулок, предназначенных для крепления (раздел VII, страница 11)

Односторонняя нагрузка консоли					
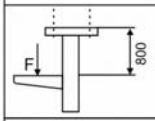	Дл. кронштейна в мм	100	200	300	400
	Максимальная нагрузка "F" полн. в [кН]	0,85	0,60	0,45	0,30
Двусторонняя нагрузка консоли					
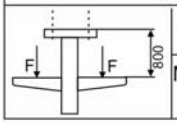	Дл. кронштейна в мм	100	200	300	400
	Максимальная нагрузка "F" полн. в [кН]	1,20	1,00	0,70	0,50

Максимальная нагрузка "F" полн. = вес кабеля+лоток+консоль+подвеска без учёта веса работника.
При двусторонней нагрузке разница сил по обеим сторонам направляющей не должна превышать 50% максимальной нагрузки.

ПРИМЕНЕНИЕ

Подвешивание кабельных трасс.

МАТЕРИАЛ

Листовая сталь оцинкованная методом Сендимира PN-EN 10327:2005.
По заказу:
Листовая сталь оцинкованная методом окунания PN-EN ISO 1461:2000, кислотоупорная жесть, алюминиевая.
Возможность лакировки порошковым методом в любой цвет.

Пример применения WSD

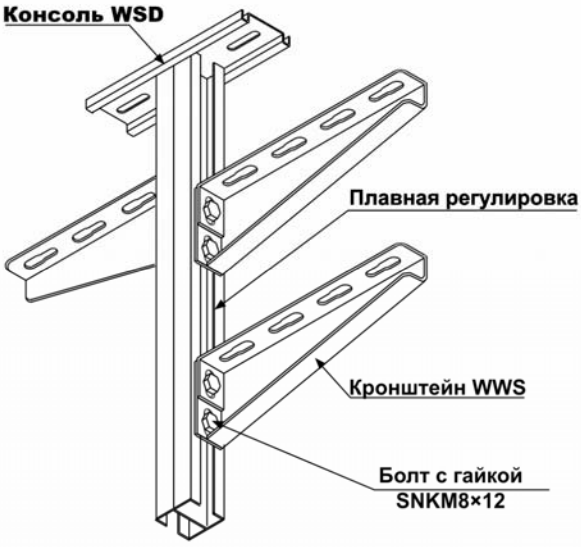

Пример применения WSP

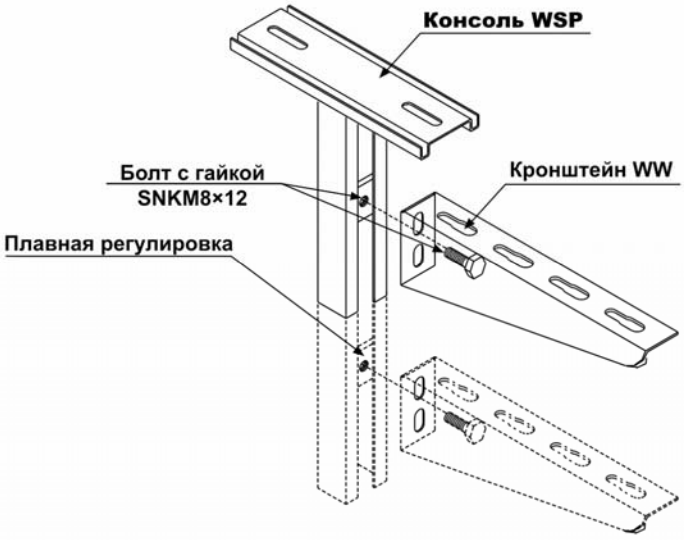

Потолочная консоль WPCW

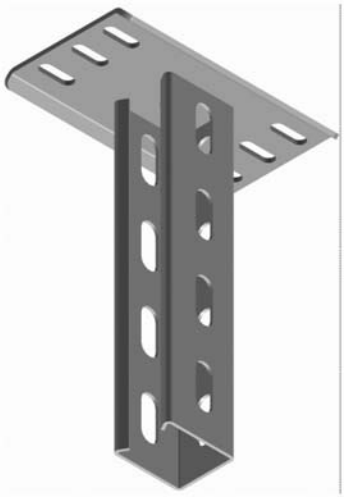

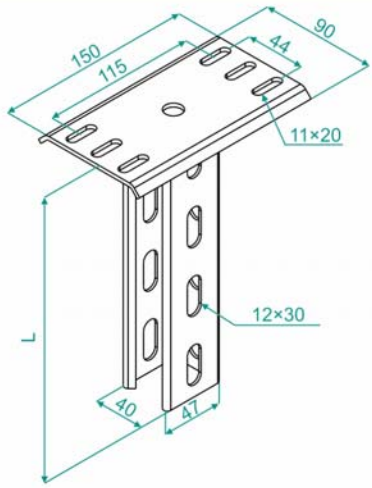

Потолочная консоль WPCW

СИМВОЛ	длина L мм	Kг 1шт.	№ по каталогу	
WPCW 200	200	0,90	720620	1
WPCW 300	300	1,10	720630	1
WPCW 400	400	1,30	720640	1
WPCW 500	500	1,47	720650	1
WPCW 600	600	1,67	720660	1
WPCW 700	700	1,86	720670	1
WPCW 800	800	2,10	720680	1
WPCW 900	900	2,25	720690	1
WPCW1000	1000	2,45	720611	1
WPCW2000	2000	4,40	720612	1
WPCW3000	3000	6,35	720613	1

Прочность болтов и распорных втулок, предназначенных для крепления (раздел VII, страница 11)

Односторонняя нагрузка консоли							
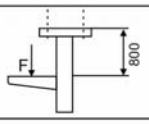	Дл. кронштейна в мм	100	200	300	400	500	600
	Максимальная нагрузка "F" полн. в [кН]	1,80	1,60	1,20	1,00	0,90	0,80
Двусторонняя нагрузка консоли							
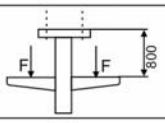	Дл. кронштейна в мм	100	200	300	400	500	600
	Максимальная нагрузка "F" полн. в [кН]	2,60	2,30	2,00	1,80	1,60	1,40

Максимальная нагрузка "F" полн. = вес кабеля+лоток+консоль+подвеска без учёта веса работника.
При двусторонней нагрузке разница сил по обеим сторонам направляющей не должна превышать 50% максимальной нагрузки.

ПРИМЕНЕНИЕ

Подвешивание кабельных трасс.

МАТЕРИАЛ

Листовая сталь оцинкованная методом окунания PN-EN ISO 1461:2000.
По заказу:
Кислотоупорная жесть.
Возможность лакировки порошковым методом в любой цвет.

Потолочная консоль WPCT

Новинка

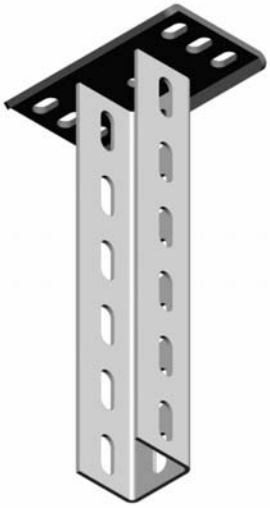

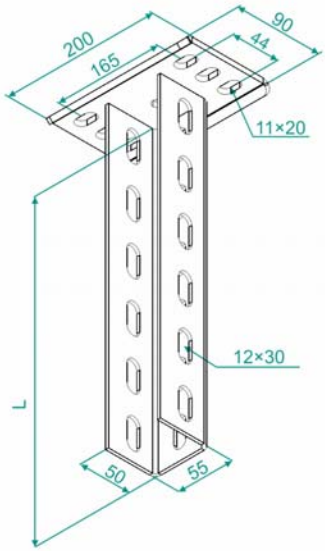

Потолочная консоль WPCT

СИМВОЛ	длина L мм	Кг 1шт.	№ по каталогу		
WPCT 200	200	1,26	721220	1	
WPCT 300	300	1,54	721230	1	Новинка
WPCT 400	400	1,82	721240	1	Новинка
WPCT 500	500	2,10	721250	1	Новинка
WPCT 600	600	2,37	721260	1	Новинка
WPCT 700	700	2,65	721270	1	Новинка
WPCT 800	800	2,93	721280	1	Новинка
WPCT 900	900	3,21	721290	1	Новинка
WPCT1000	1000	3,49	721211	1	Новинка
WPCT2000	2000	6,28	721212	1	Новинка
WPCT3000	3000	9,60	721213	1	Новинка

Прочность болтов и распорных втулок, предназначенных для крепления (раздел VII, страница 11)

Односторонняя нагрузка консоли							
F, 800	Дл. кронштейна в мм	100	200	300	400	500	600
	Максимальная нагрузка "F" полн. в [кН]	1,80	1,60	1,20	1,00	0,90	0,80
Двусторонняя нагрузка консоли							
F, F, 800	Дл. кронштейна в мм	100	200	300	400	500	600
	Максимальная нагрузка "F" полн. в [кН]	2,60	2,30	2,00	1,80	1,60	1,40

Максимальная нагрузка "F" полн. = вес кабеля+лоток+консоль+подвеска без учёта веса работника.
При двусторонней нагрузке разница сил по обеим сторонам направляющей не должна превышать 50% максимальной нагрузки.

ПРИМЕНЕНИЕ

Подвешивание кабельных трасс.

МАТЕРИАЛ

Листовая сталь оцинкованная методом окунания PN-EN ISO 1461:2000.
По заказу:
Кислотоупорная жесть.
Возможность лакировки порошковым методом в любой цвет.

Пример применения Потолочной консоли WPCT.

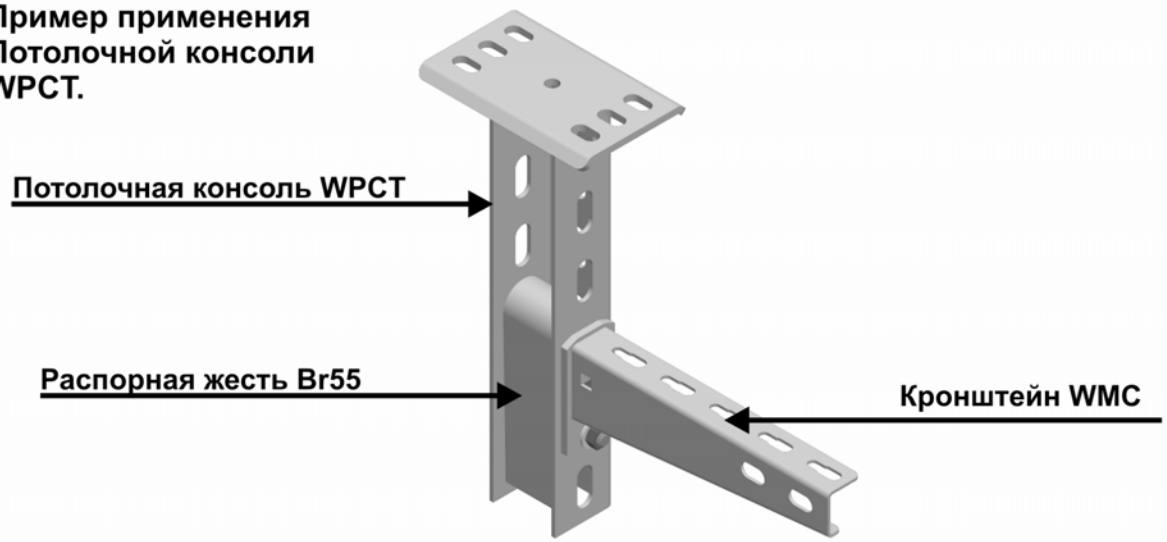

Потолочная консоль WPCE

Новинка

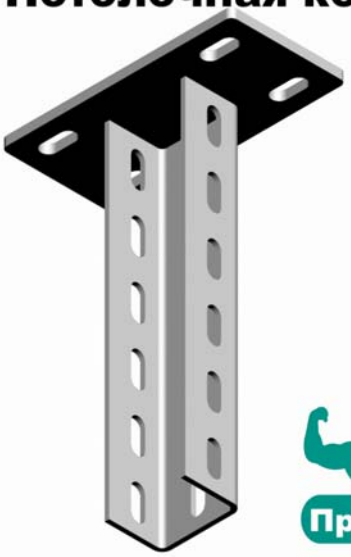

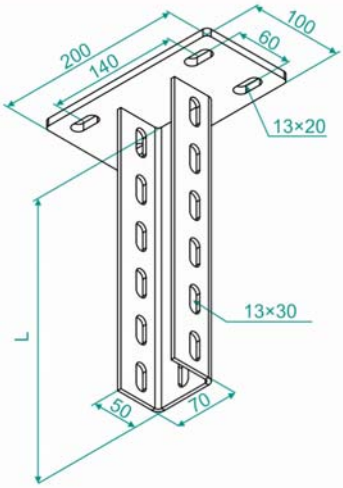

Потолочная консоль WPCW

СИМВОЛ	длина L мм	Кг 1шт.	№ по каталогу		
WPCE 200	200	2,00	721120	1	Новинка
WPCE 300	300	2,34	721130	1	Новинка
WPCE 400	400	2,72	721140	1	Новинка
WPCE 500	500	3,10	721150	1	Новинка
WPCE 600	600	3,48	721160	1	Новинка
WPCE 700	700	3,86	721170	1	Новинка
WPCE 800	800	4,24	721180	1	Новинка
WPCE 900	900	4,62	721190	1	Новинка
WPCE1000	1000	5,00	721111	1	Новинка
WPCE2000	2000	8,80	721112	1	Новинка

Прочность болтов и распорных втулок, предназначенных для крепления (раздел VII, страница 11)

Односторонняя нагрузка консоли							
F, 800	Дл. кронштейна в мм	100	200	300	400	500	600
	Максимальная нагрузка "F" полн. в [кН]	3,20	2,90	2,60	2,30	2,00	1,80
Двусторонняя нагрузка консоли							
F, F, 800	Дл. кронштейна в мм	100	200	300	400	500	600
	Максимальная нагрузка "F" полн. в [кН]	4,80	4,30	3,90	3,20	2,80	2,50

Максимальная нагрузка "F" полн. = вес кабеля+лоток+консоль+подвеска без учёта веса работника.
При двусторонней нагрузке разница сил по обеим сторонам направляющей не должна превышать 50% максимальной нагрузки.

ПРИМЕНЕНИЕ

Подвешивание кабельных трасс.

МАТЕРИАЛ

Листовая сталь оцинкованная методом окунания PN-EN ISO 1461:2000.
По заказу:
Кислотоупорная жесть.
Возможность лакировки порошковым методом в любой цвет.

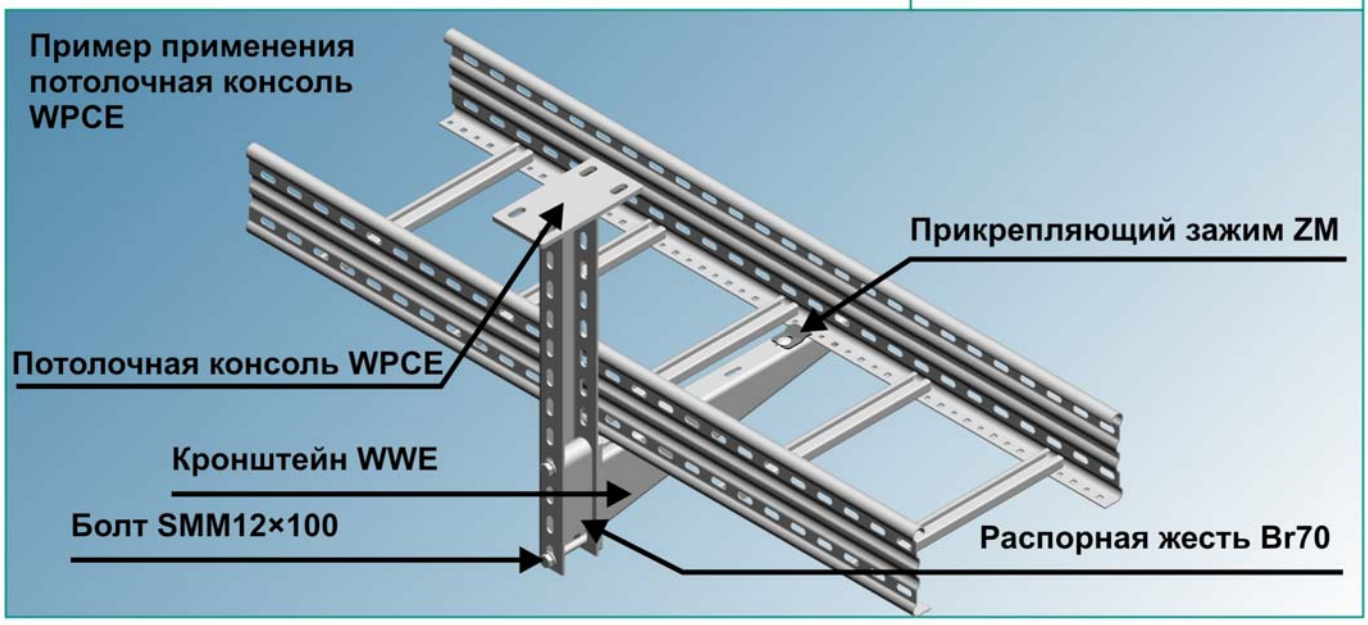

Потолочная консоль WPCM

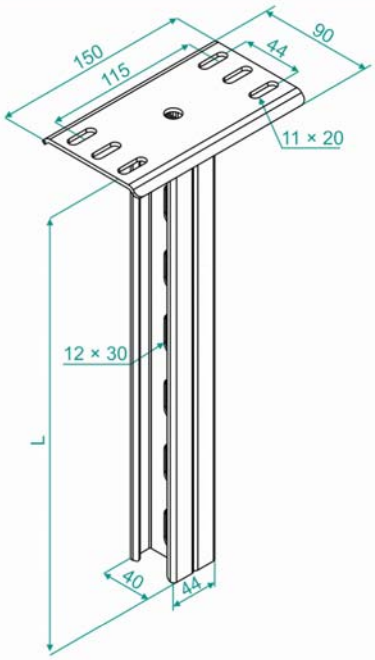

Потолочная консоль WPCM

СИМВОЛ	длина L мм	Кг 1шт.	№ по каталогу	
WPCM 200	200	1,03	720720	1
WPCM 300	300	1,30	720730	1
WPCM 400	400	1,57	720740	1
WPCM 500	500	1,84	720750	1
WPCM 600	600	2,11	720760	1
WPCM 700	700	2,40	720770	1
WPCM 800	800	2,65	720780	1
WPCM 900	900	2,90	720790	1
WPCM1000	1000	3,18	720711	1
WPCM2000	2000	5,86	720712	1
WPCM3000	3000	8,54	720713	1

Прочность болтов и распорных втулок, предназначенных для крепления (раздел VII, страница 11)

ПРИМЕНЕНИЕ

Подвешивание кабельных трасс.

МАТЕРИАЛ

Листовая сталь оцинкованная методом окунания PN-EN ISO 1461:2000.
По заказу:
Кислотоупорная жесть.
Возможность лакировки порошковым методом в любой цвет.

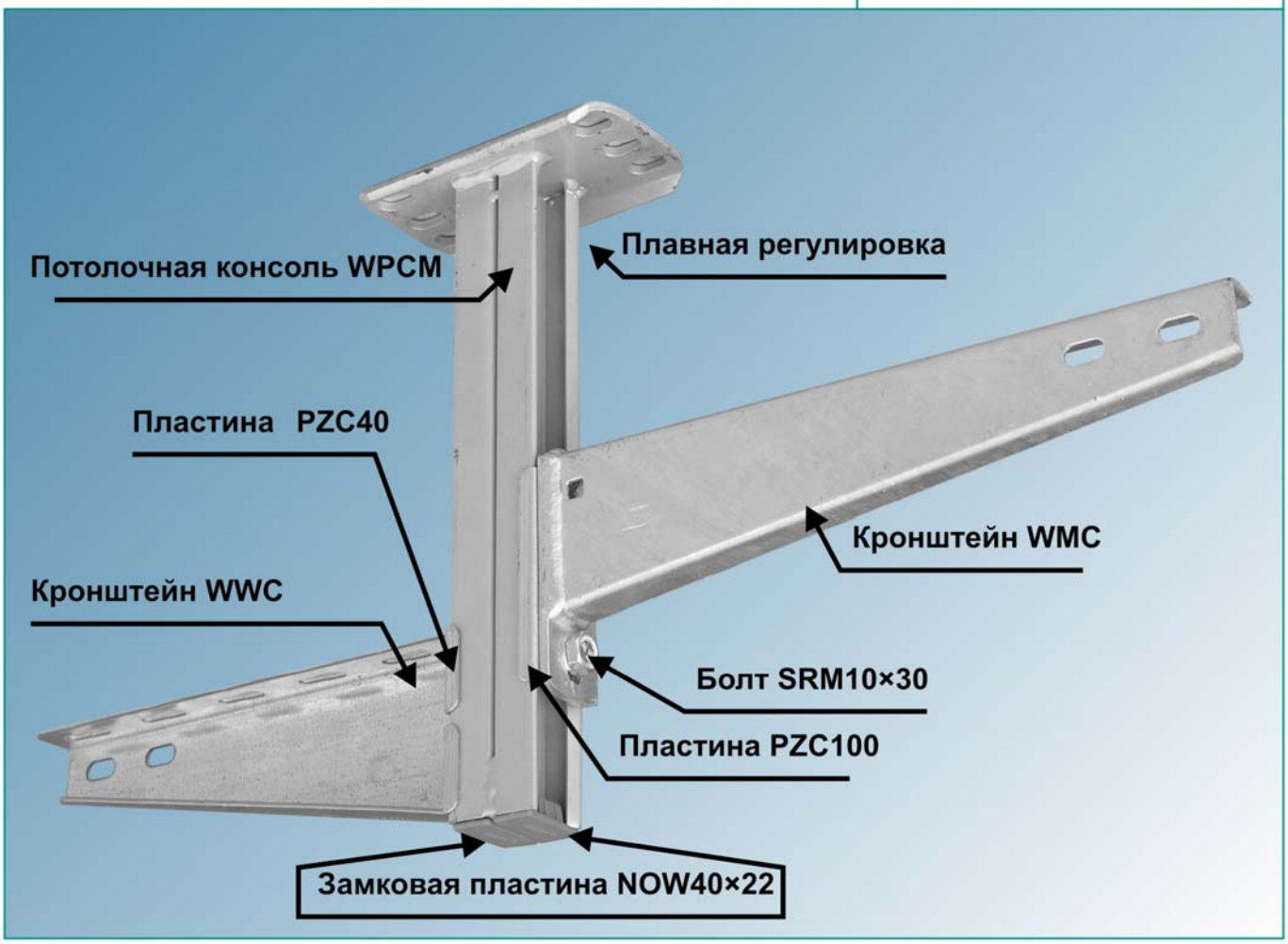

Потолочная консоль WPCD

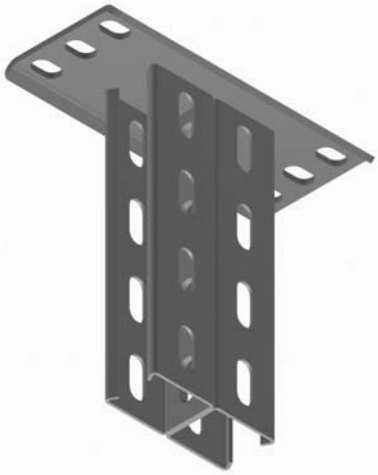

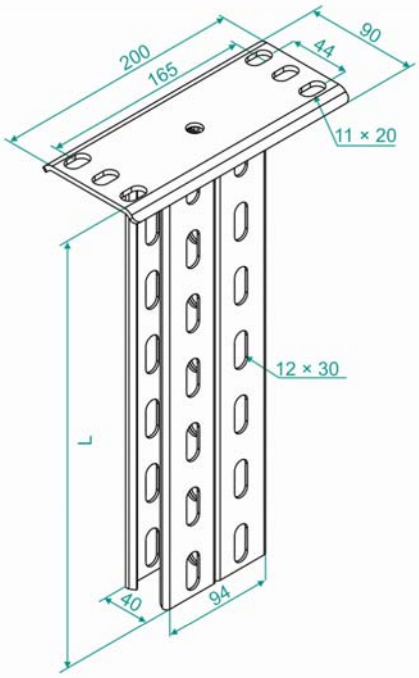

Потолочная консоль WPCD

СИМВОЛ	длина L мм	Кг 1шт.	№ по каталогу	
WPCD 200	200	1,48	720820	1
WPCD 300	300	1,68	720830	1
WPCD 400	400	2,26	720840	1
WPCD 500	500	2,65	720850	1
WPCD 600	600	3,04	720860	1
WPCD 700	700	3,50	720870	1
WPCD 800	800	3,82	720880	1
WPCD 900	900	4,21	720890	1
WPCD1000	1000	4,60	720811	1
WPCD2000	2000	8,50	720812	1
WPCD3000	3000	12,40	720813	1

Прочность болтов и распорных втулок, предназначенных для крепления (раздел VII, страница 11)

Односторонняя нагрузка консоли

F, 800	Дл. кронштейна в мм	100	200	300	400	500	600
	Максимальная нагрузка "F" полн. в [кН]	2,10	1,80	1,60	1,40	1,20	1,10
F, F, 800	Дл. кронштейна в мм	100	200	300	400	500	600
	Максимальная нагрузка "F" полн. в [кН]	2,90	2,50	2,20	1,90	1,70	1,50

Максимальная нагрузка "F" полн. = вес кабеля+лоток+консоль+подвеска без учёта веса работника.
При двусторонней нагрузке разница сил по обеим сторонам направляющей не должна превышать 50% максимальной нагрузки.

ПРИМЕНЕНИЕ

Подвешивание кабельных трасс.

МАТЕРИАЛ

Листовая сталь оцинкованная методом окунания PN-EN ISO 1461:2000.
По заказу:
Кислотоупорная жесть.
Возможность лакировки порошковым методом в любой цвет.

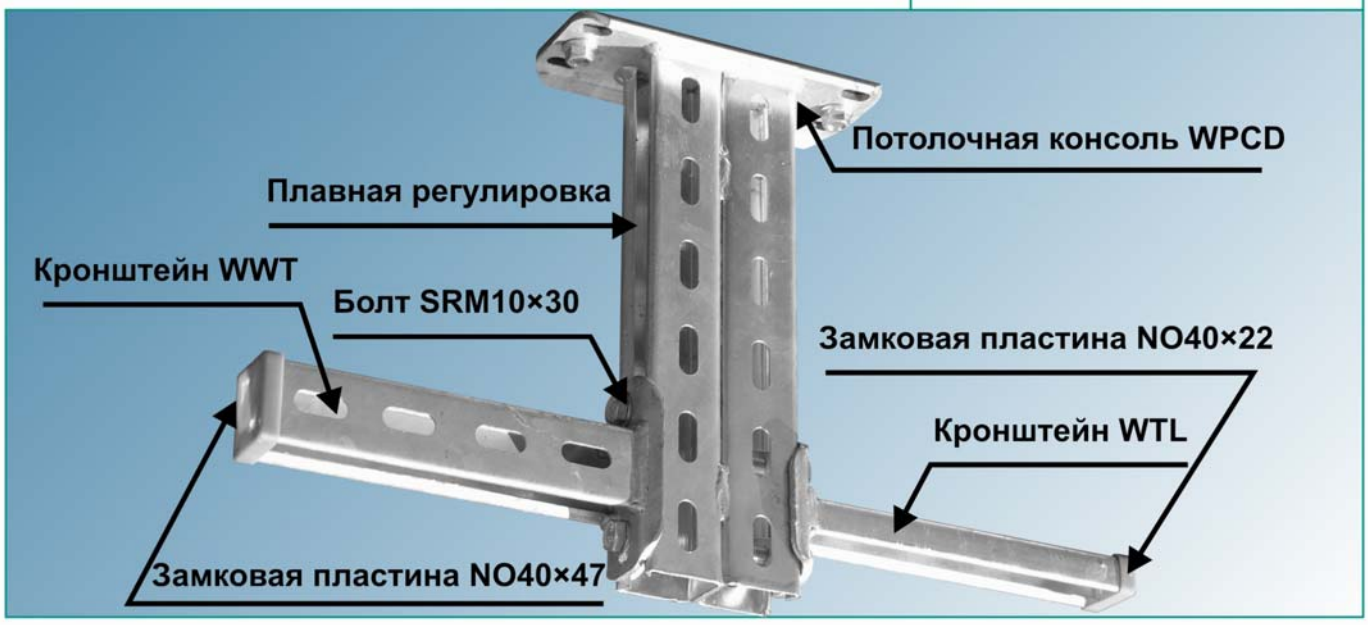

Упрочнённый кронштейн WWD

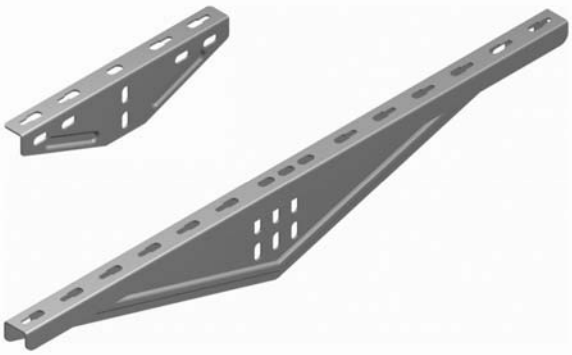

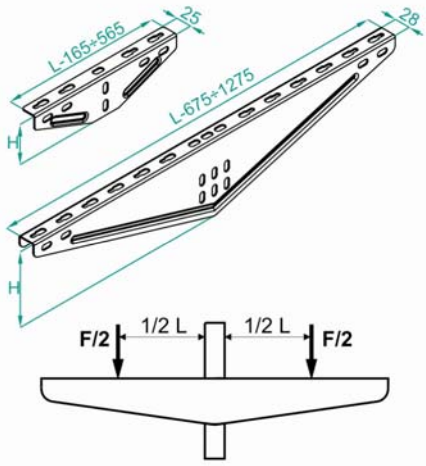

Упрочнённый кронштейн WWD...

СИМВОЛ	длина L мм	высота H мм	доп. нагрузка $F_{макс}$ [kH]	Kг 1шт.	№ по каталогу	
WWD 50	165	50	1,50	0,10	710605	1
WWD 100	265	65	1,80	0,20	710610	1
WWD 150	365	65	1,90	0,26	710615	1
WWD 200	465	72	2,00	0,49	710620	1
WWD 300	675	114	2,30	1,20	710630	1
WWD 400	975	114	2,20	1,60	710640	1
WWD 500	1075	114	1,90	1,90	710650	1
WWD 600	1275	114	1,80	2,20	710660	1

ПРИМЕНЕНИЕ

Крепление лотков, кабельростов, труб и других элементов.

МАТЕРИАЛ

Листовая сталь оцинкованная методом Сендимира PN-EN 10327:2005.
По заказу:
Листовая сталь оцинкованная методом окунания PN-EN ISO 1461:2000, кислотоупорная жесть, алюминиевая.
Возможность лакировки порошковым методом в любой цвет.

Пример применения WWD
Возможность применения со всеми профилями и направляющими

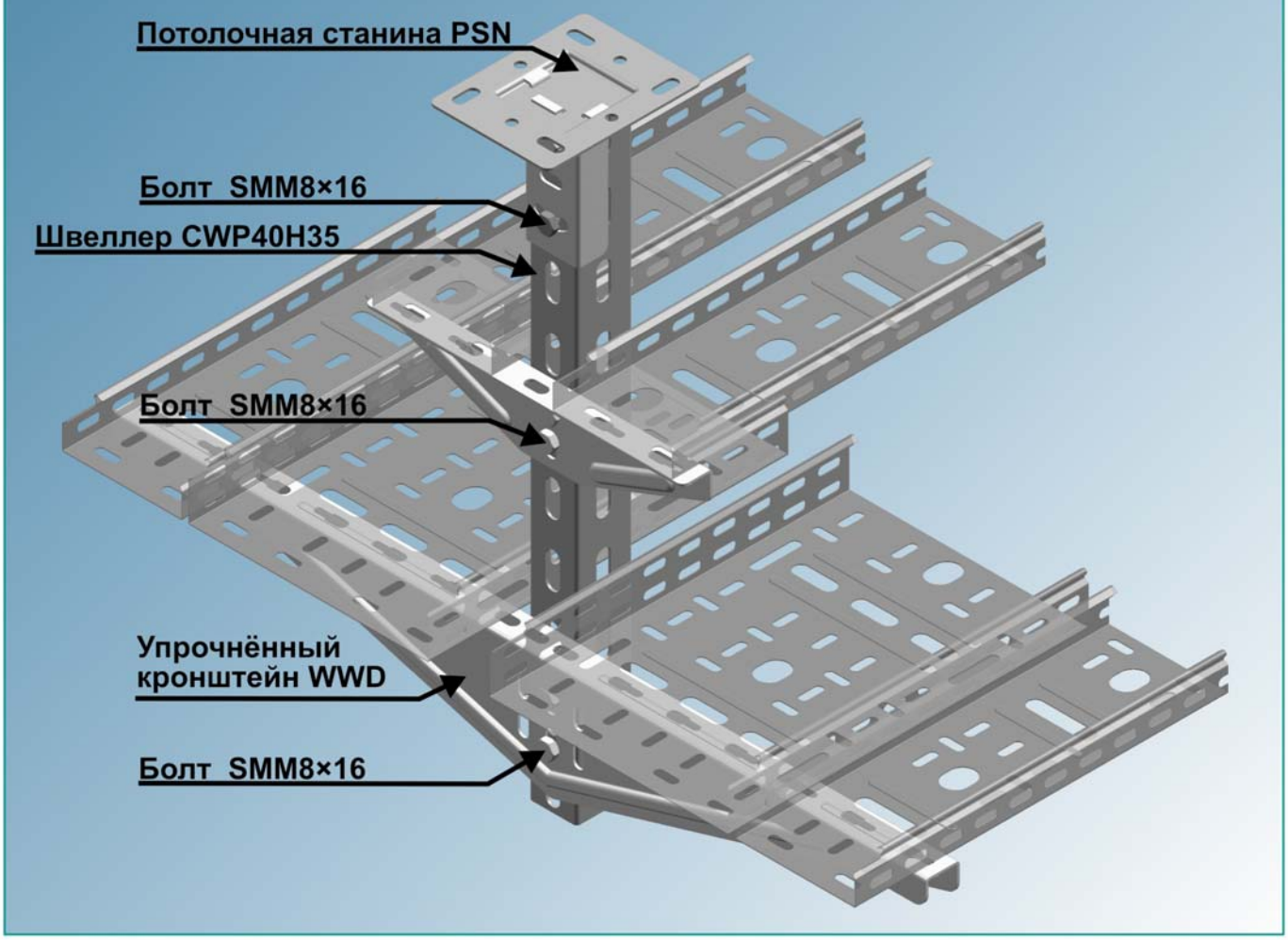

Упрочнённый кронштейн WWDN

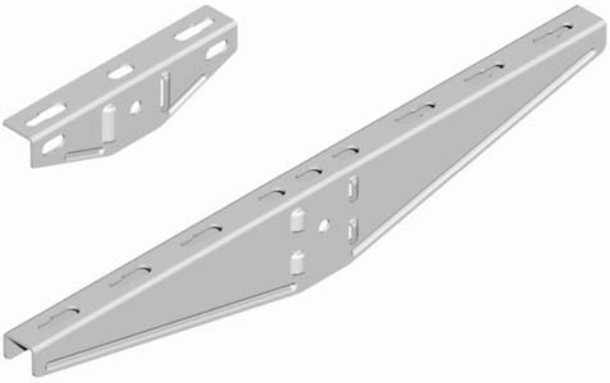

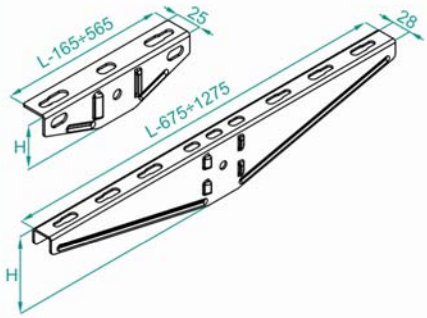

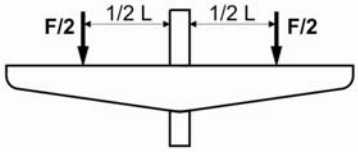

Специальные профилированные перештамповки стабилизируют соединения со швеллером без необходимости использования винтовых соединений.

Упрочнённый кронштейн WWDN...

СИМВОЛ	длина L мм	высота H мм	доп. нагрузка $F_{макс}$ [kH]	Kг 1 шт.	№ по каталогу	
WWDN 50	165	50	1,50	0,10	711605	1
WWDN 100	265	65	1,80	0,20	711610	1
WWDN 150	365	65	1,90	0,26	711615	1
WWDN 200	465	72	2,00	0,49	711620	1
WWDN 300	675	114	2,30	1,20	711630	1
WWDN 400	975	114	2,20	1,60	711640	1
WWDN 500	1075	114	1,90	1,90	711650	1
WWDN 600	1275	114	1,80	2,20	711660	1

ПРИМЕНЕНИЕ

Крепление лотков, кабельростов, труб и других элементов.
Возможность монтажа со всеми шириной в 40 мм.

МАТЕРИАЛ

Листовая сталь оцинкованная методом СендимираPN-EN 10327:2005.
По заказу: Листовая сталь оцинкованная методом окунания PN-EN ISO 1461-2000, кислотоупорная жесть, алюминиевая жесть.
Порошковая лакировка в любой цвет.

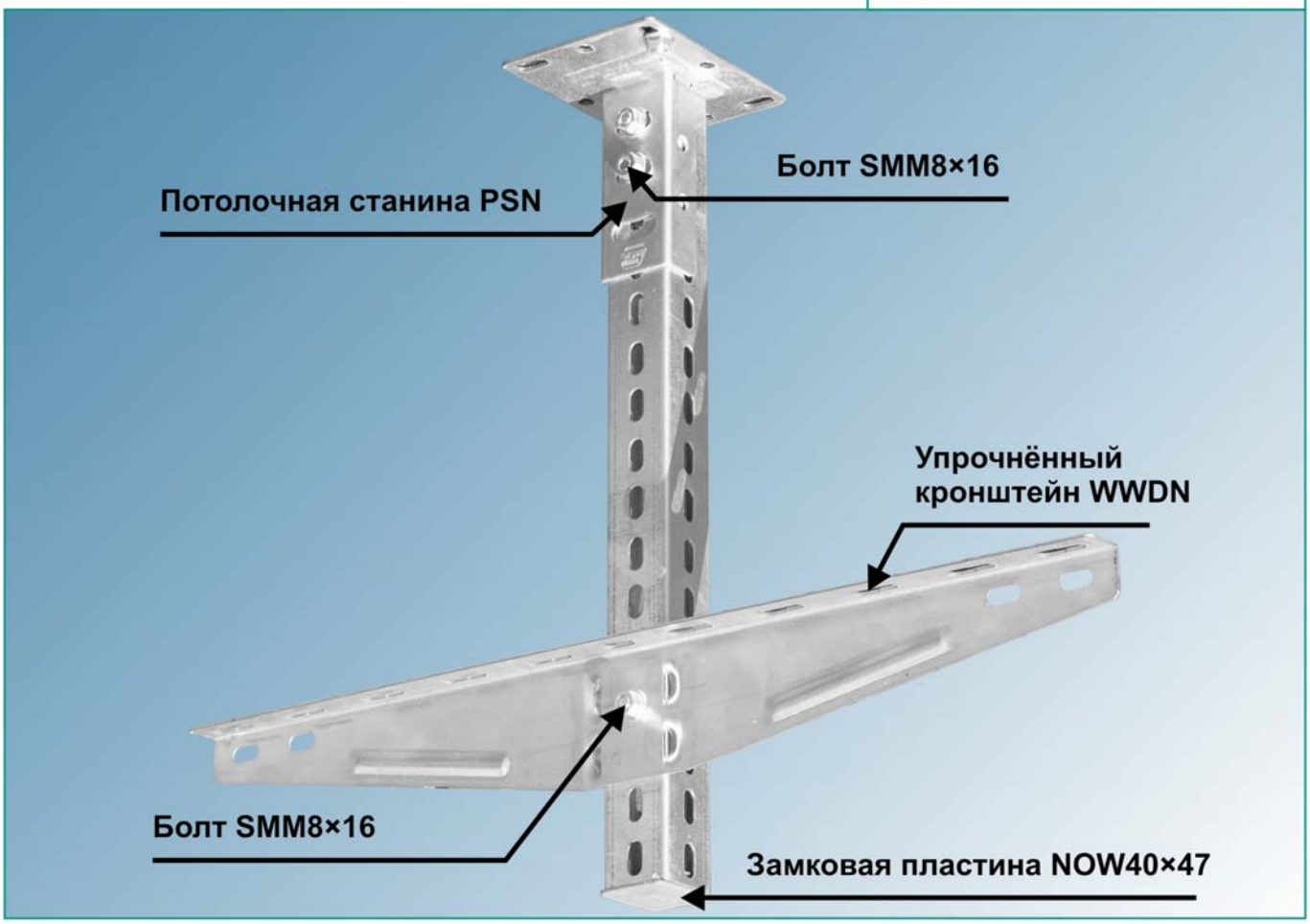

Потолочный держатель

US 9

US12

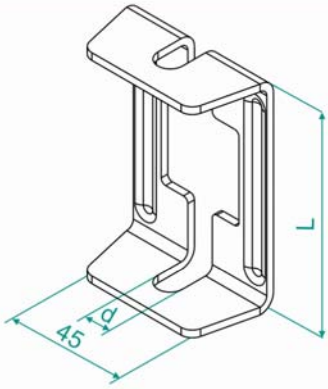

ПРИМЕНЕНИЕ

Подвешивание кабельных трасс.

МАТЕРИАЛ

Листовая сталь оцинкованная методом Сендимира PN-EN 10327:2005.
По заказу:
Листовая сталь оцинкованная методом окунания PN-EN ISO 1461:2000, кислотоупорная жесть, алюминиевая.
Возможность лакировки порошковым методом в любой цвет.

Потолочный держатель US...

СИМВОЛ	длина L мм	размер d мм	доп. нагрузка $F_{макс.}$ [kH]	Kг 1шт.	№ по каталогу	
US 9	50	9	1,60	0,10	750708	50
US 12	80	12	1,50	0,14	750508	50

Потолочный держатель USV

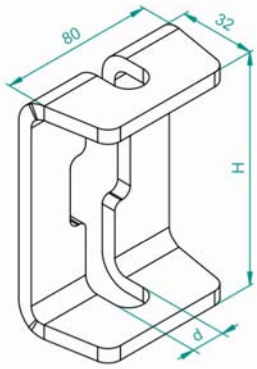

ПРИМЕНЕНИЕ

Подвешивание кабельных трасс.

МАТЕРИАЛ

Листовая сталь оцинкованная методом окунания PN-EN ISO 1461:2000.
По заказу:
Кислотоупорная жесть, алюминиевая.
Возможность лакировки порошковым методом в любой цвет.

F

Потолочный держатель USV

СИМВОЛ	высота H мм	размер d мм	доп. нагрузка $F_{макс.}$ [kN]	Kг 1шт.	№ по каталогу	
	Толщина жести 5,0 мм					
USV	81	11	3,50	0,21	750709	50

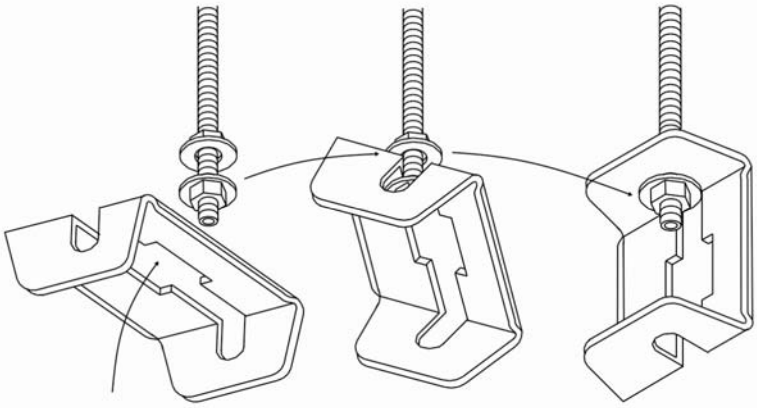

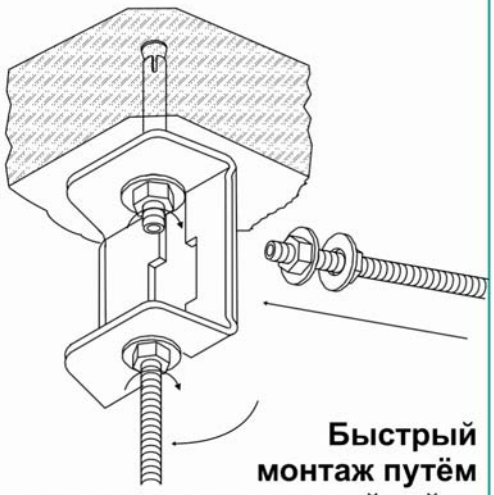

Быстрый монтаж путём довинчивания нижней гайки

Потолочный держатель

USW 9

USW 12

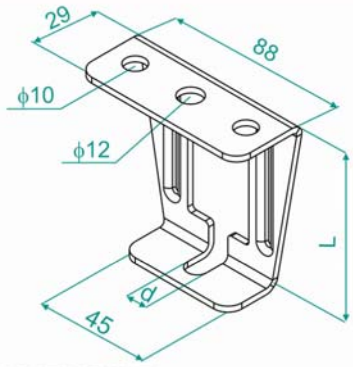

ПРИМЕНЕНИЕ

Подвешивание кабельных трасс.

МАТЕРИАЛ

Листовая сталь оцинкованная методом Сендимира PN-EN 10327:2005 .
По заказу:
Листовая сталь оцинкованная методом окунания PN-EN ISO 1461:2000, кислотоупорная жесть, алюминиевая. Возможность лакировки порошковым методом в любой цвет.

Потолочный держатель USW...

символ	длина L мм	размер d мм	доп. нагрузка $F_{макс.}$ [kH]	Kr 1шт.	№ по каталогу	
USW 9	50	9	2,20	0,12	750808	50
USW 12	80	12	2,00	0,16	750608	50

Пример применения USW, US, WS

USW12

Болт STR

Держатель USW12

Стержень PG

Гайка NL

Подвеска WSS

Подвеска WSO

Подвеска стержня WP

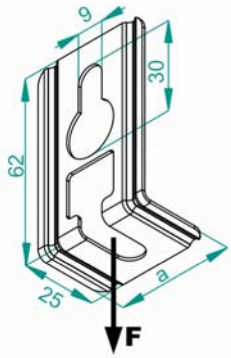

ПРИМЕНЕНИЕ

Подвешивание кабельных трасс.
Плавная регулировка угла.
Советуем применять зажим ZC.

МАТЕРИАЛ

Листовая сталь оцинкованная методом Сендимира PN-EN 10327:2005.
По заказу: Оцинкованная листовая сталь методом окунания PN-EN ISO 1461:2000
Кислотоупорная листовая сталь.Лакировка порошковым методом в любой цвет.

Подвеска стержня WP

Толщина жести 2,0 мм					
символ	длина L мм	ширина a мм	доп. нагрузка $F_{макс}$ [kH]	1шт.	№ по каталогу
WP	62	40	0,60	0,04	731300	50

Подвеска стержня WPV

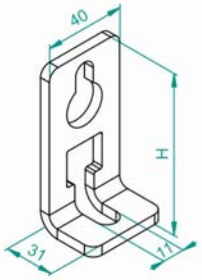

ПРИМЕНЕНИЕ

Подвешивание кабельных трасс.
Плавная регулировка угла.
Советуем применять зажим ZC.

МАТЕРИАЛ

Оцинкованная листовая сталь методом окунания PN-EN ISO 1461:2000
Кислотоупорная листовая сталь.
Лакировка порошковым методом в любой цвет.

Подвеска стержня WPV

Толщина жести 5,0 мм					
символ	высота H мм	доп. нагрузка $F_{макс}$ [kH]	1шт.	№ по каталогу	
WPV	75	3,50	0,11	731301	50

Прочность болтов и распорных втулок, предназначенных для крепления (раздел VII, страница 11)

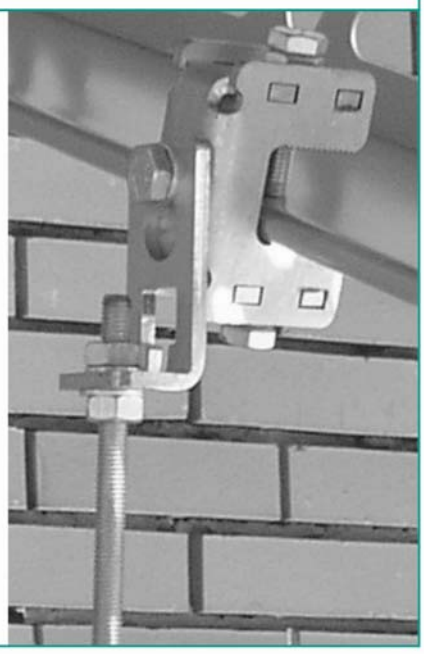

Шарнирная подвеска стержня WPPG

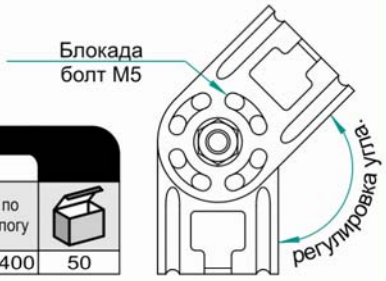

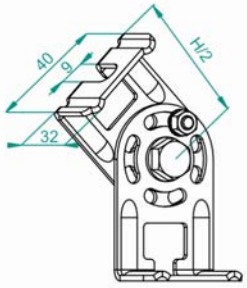

Шарнирная подвеска стержня WPPG					
СИМВОЛ	длина L мм	доп. нагрузка $F_{макс}$ [kH]	Kг 1шт.	№ по каталогу	
WPPG	132	1,50	0,14	731400	50

МАТЕРИАЛ

Листовая сталь оцинкованная методом Сендимира PN-EN 10327:2005.
По заказу:
Листовая сталь оцинкованная методом окунания PN-EN ISO 1461-2000, кислотоупорная жесть
Порошковая лакировка в любой цвет

Шарнирная подвеска стержня WPPGV

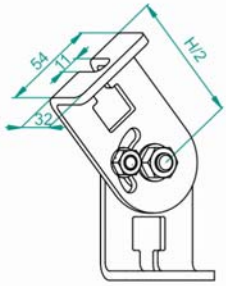

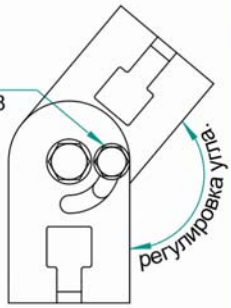

Шарнирная подвеска стержня WPPGV	Толщина жести 5,0 мм				
СИМВОЛ	высота H мм	доп. нагрузка $F_{макс}$ [kH]	Kг 1шт.	№ по каталогу	
WPPGV	126	3,50	0,41	731401	20

ПРИМЕНЕНИЕ

Подвешивание кабельных трасс к стенам и перекрытиям под углом.

МАТЕРИАЛ

Оцинкованная листовая сталь методом окунания PN-EN ISO 1461:2000
Кислотоупорная листовая сталь.
Лакировка порошковым методом в любой цвет.

Держатель стержня UPC

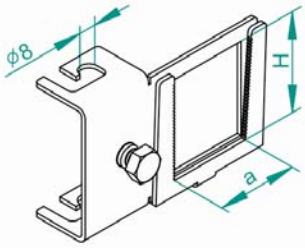

Держатель UPC применяется в комплекте со швеллерами шириной в 40 мм и высотой до 40 мм

ПРИМЕНЕНИЕ

Подвешивание кабельных трасс.

МАТЕРИАЛ

Листовая сталь оцинкованная методом Сендимира PN-EN 10327:2005.
По заказу: Кислотоупорная жесть.
Лакировка порошковым методом в любой цвет.

Держатель стержня UPC

символ	ширина a мм	высота H мм	доп. нагрузка $F_{макс.}$ [kH]	Kг 1шт.	№ по каталогу	
UPC	42	42	0,4	0,08	751007	100

Примеры применения держателя стержня.

Возможность подвешивания дополнительной кабельной трассы над существующей, опертой на нарезном стержне PG M8.

Подвеска швеллера WZC22

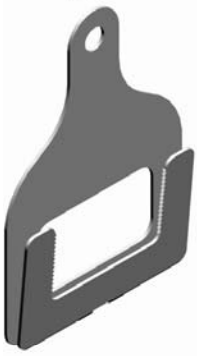

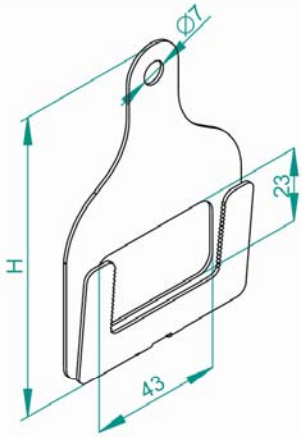

ПРИМЕНЕНИЕ

Подвешивание швеллера CW40H22.

МАТЕРИАЛ

Листовая сталь оцинкованная методом Сендимира PN-EN 10327:2005.
По заказу:
Листовая сталь оцинкованная методом окунания PN EN ISO 1461 : 2000;
Кислотоупорная жесть, алюминиевая.
Лакировка порошковым методом в любой цвет.

Подвеска швеллера WZC22

символ	высота H мм	доп. нагрузка $F_{макс.}$ [kH]	Kr 1шт.	№ по каталогу	
WZC22	94	0,60	0,06	753000	50

Примеры применения подвески швеллера WZC 22

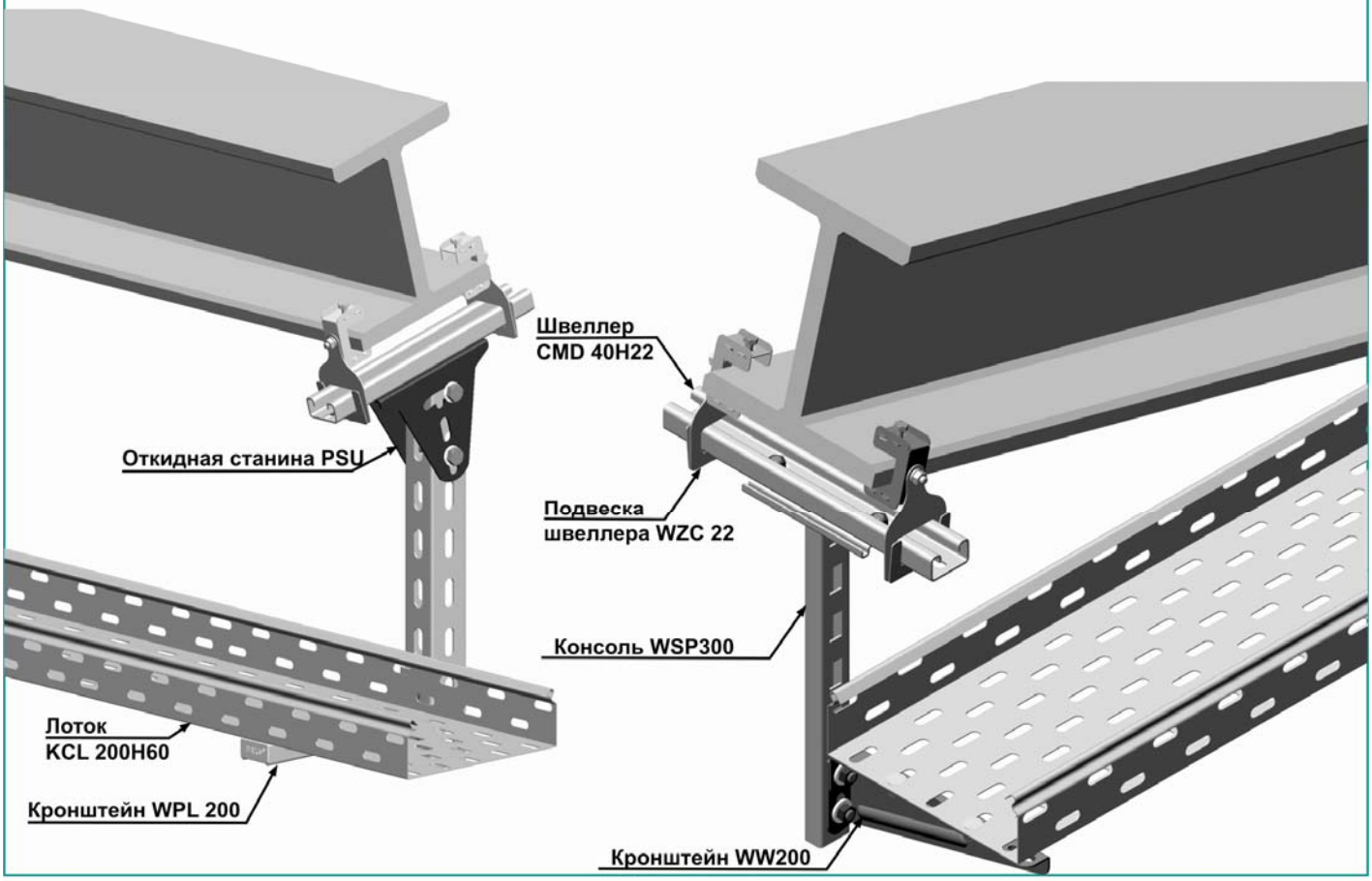

Прижимная державка UD UD1 UD2 UD3

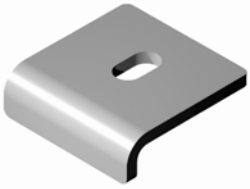

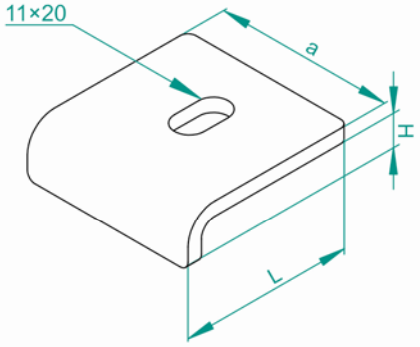

Прижимная державка UD...

СИМВОЛ	длина L мм	ширина a мм	высота H мм	Толщина жести мм	доп. нагрузка $F_{макс.}$ [kH]	Кг 1шт.	№ по каталогу	
UD	60	30	12	5	1,80	0,07	750706	50
UD1	60	60	12	5	4,00	0,15	751206	50
UD2	60	60	20	5	4,00	0,20	751306	50
UD3	70	60	20	8	6,00	0,32	751406	50

Прижимная державка UDC

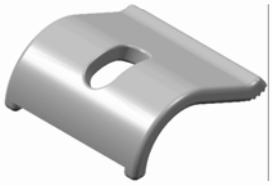

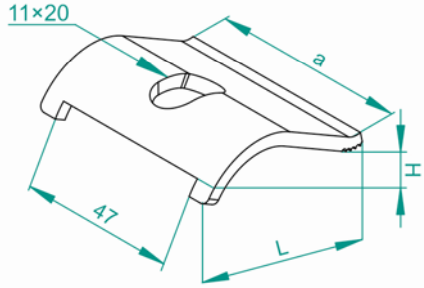

Прижимная державка UDC

СИМВОЛ	длина L мм	ширина a мм	высота H мм	Толщина жести мм	доп. нагрузка $F_{макс.}$ [kH]	Кг 1шт.	№ по каталогу	
UDC	60	60	20	6	4,00	0,16	750806	100

Прижимная державка UDC1

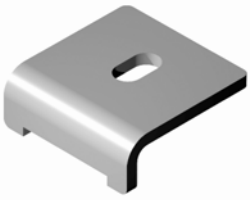

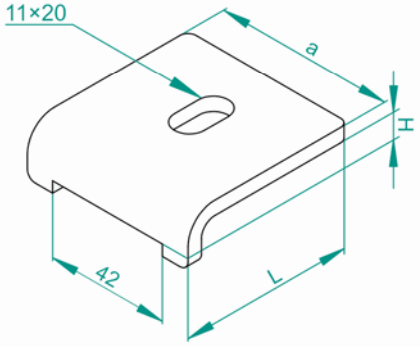

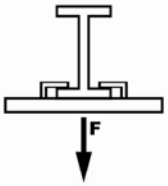

Прижимная державка UDC1

СИМВОЛ	длина L мм	ширина a мм	высота H мм	Толщина жести мм	доп. нагрузка $F_{макс.}$ [kH]	Кг 1шт.	№ по каталогу	
UDC1	70	60	20	8	6,00	0,24	751506	100

ПРИМЕНЕНИЕ

Подвешивание кабельных трасс.

МАТЕРИАЛ

Листовая сталь оцинкованная методом окунания PN-EN ISO 1461:2000.
По заказу:
Кислотоупорная жесть.
Возможность лакировки порошковым методом в любой цвет.

Пример применения прижимной державки UD, UDC1

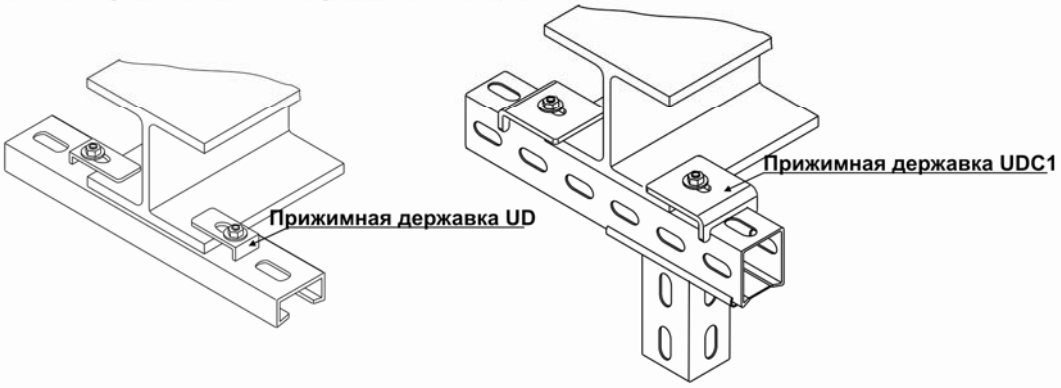

Зацепка двутавра ZD

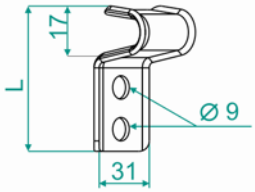

Зацепка двутавра ZD				
СИМВОЛ	длина L мм	Kг 1шт.	№ по каталогу	
ZD	60	0,06	750906	100

Зацепка двутавра ZDW

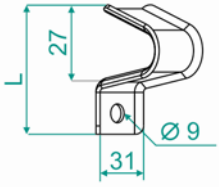

Зацепка двутавра ZDW				
СИМВОЛ	длина L мм	Kг 1шт.	№ по каталогу	
ZDW	60	0,08	751006	100

ПРИМЕНЕНИЕ
Подвешивание кабельных трасс.

МАТЕРИАЛ
Листовая сталь оцинкованная методом Сендимира PN-EN 10327:2005.
По заказу:
Листовая сталь оцинкованная методом окунания PN-EN ISO 1461:2000, кислотоупорная жесть, алюминиевая.
Возможность лакировки порошковым методом в любой цвет.

Зацепка двутавра ZDV

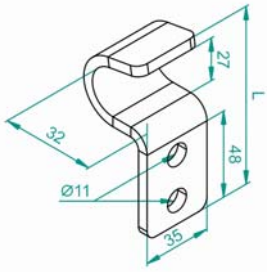

Зацепка двутавра ZDV	Толщина жести 5,0 мм				
СИМВОЛ	высота H мм	доп. нагрузка $F_{макс.}$ [kH]	Kг 1шт.	№ по каталогу	
ZDV	85	3,00	0,18	750907	50

ПРИМЕНЕНИЕ
Подвешивание кабельных трасс.

МАТЕРИАЛ
Оцинкованная листовая сталь методом окунания PN-EN ISO 1461:2000
Кислотоупорная листовая сталь.
Лакировка порошковым методом в любой цвет.

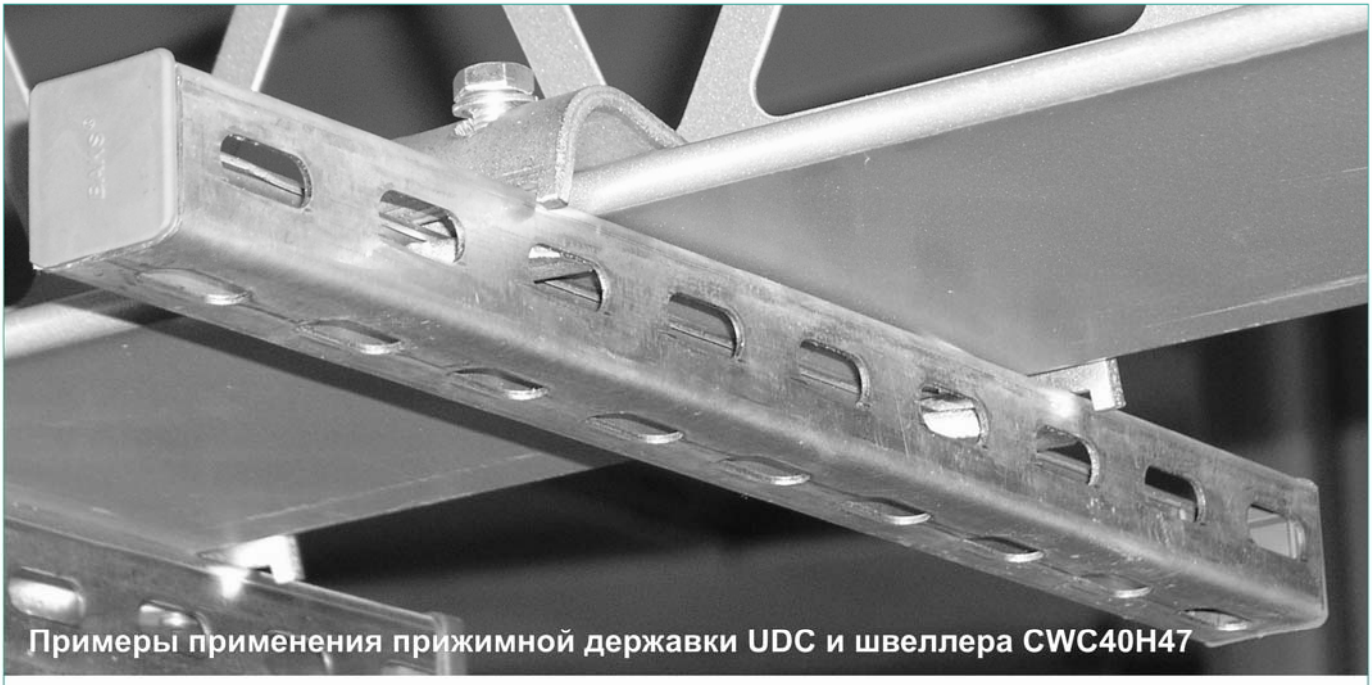

Примеры применения прижимной державки UDC и швеллера CWC40H47

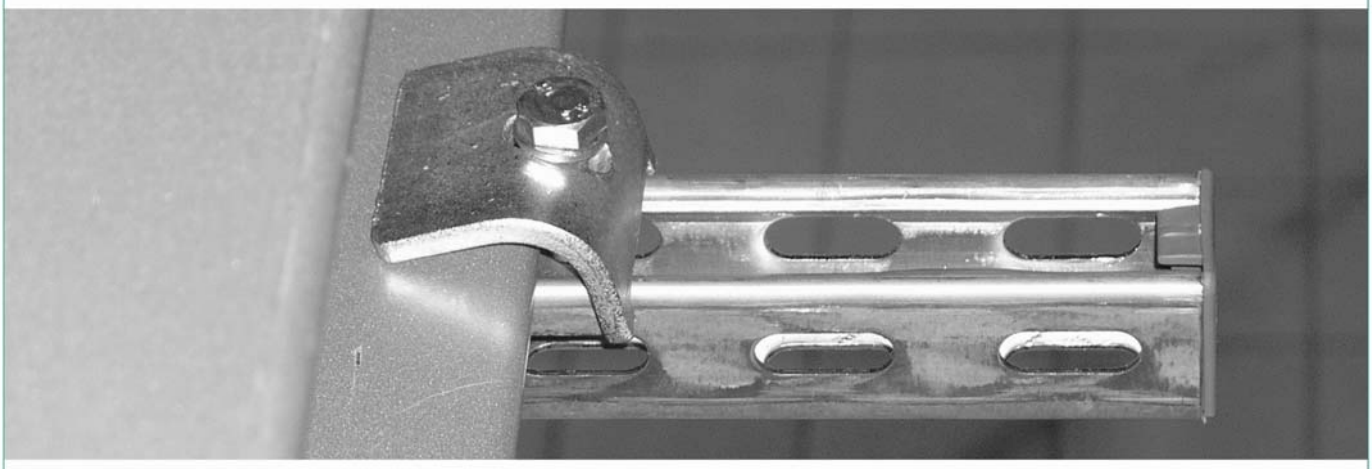

Пример применения зацепки двутавра ZDW, ZDV с полосой

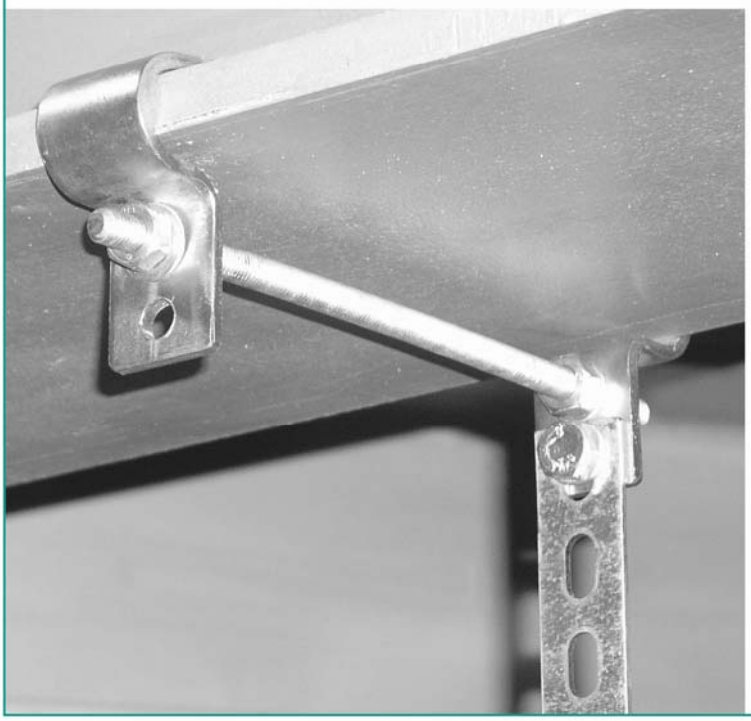

Зажим ZC

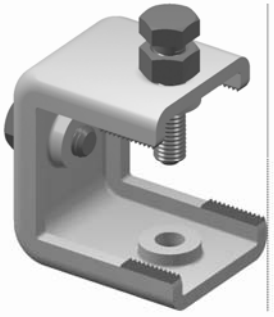

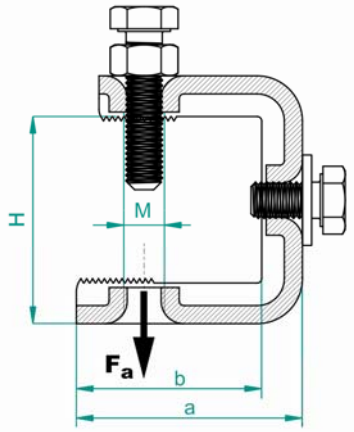

ПРИМЕНЕНИЕ

Крепление стержней, обойм и т.д. с: двутаврами, уголками и т.д.

F_b

МАТЕРИАЛ

Листовая сталь оцинкованная методом окунания PN-EN ISO 1461:2000.
По заказу: Лакировки порошковым методом в любой цвет.

Зажим ZC									
СИМВОЛ	размер M мм	размер a мм	размер b мм	размер H мм	доп. нагрузка $Fa_{макс}$ [kH]	доп. нагрузка $Fb_{макс}$ [kH]	Kг 1шт.	№ по каталогу	
ZC	8	50	41	46	1,20	0,6	0,23	752300	50

Зажим ZCV

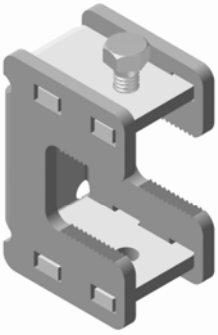

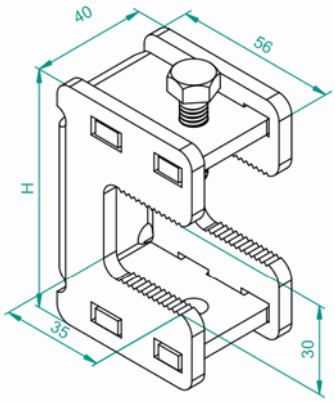

ПРИМЕНЕНИЕ

Крепление стержней, обойм и т.д. с: двутаврами, уголками и т.д.

МАТЕРИАЛ

Листовая сталь оцинкованная методом окунания PN-EN ISO 1461:2000.
По заказу: Кислотоупорная жесть, алюминиевая.
Возможность лакировки порошковым методом в любой цвет.

Зажим ZCV	Толщина жести 5,0 мм					
СИМВОЛ	высота H мм	размер M мм	доп. нагрузка $F_{макс}$ [kH]	Kг 1шт.	№ по каталогу	
ZCV	82	10	3,50	0,40	752301	20

Пример применения зажима ZCV

Пример применения зажима ZC

Зажим ZCM1

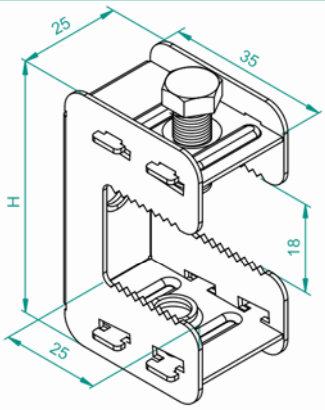

Зажим ZCM1						
СИМВОЛ	высота H мм	размер M мм	доп. нагрузка $F_{макс}$ [kH]	Кг 1шт.	№ по каталогу	
ZCM1	55	6	0,50	0,07	752302	20

Зажим ZCM2

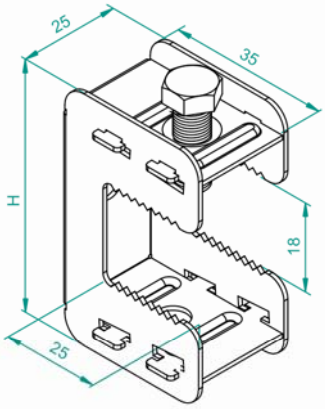

Зажим ZCM2						
СИМВОЛ	высота H мм	размер M мм	доп. нагрузка $F_{макс}$ [kH]	Кг 1шт.	№ по каталогу	
ZCM2	55	6	0,50	0,06	752303	20

ПРИМЕНЕНИЕ

Крепление стержней, обойм и т.д. с: двутаврами, уголками и т.д.

МАТЕРИАЛ

Листовая сталь оцинкованная методом Сендимира PN-EN 10327:2005.
По заказу:
Листовая сталь оцинкованная методом окунания PN EN ISO 1461 : 2000;
Кислотоупорная жесть. Лакировка порошковым методом в любой цвет

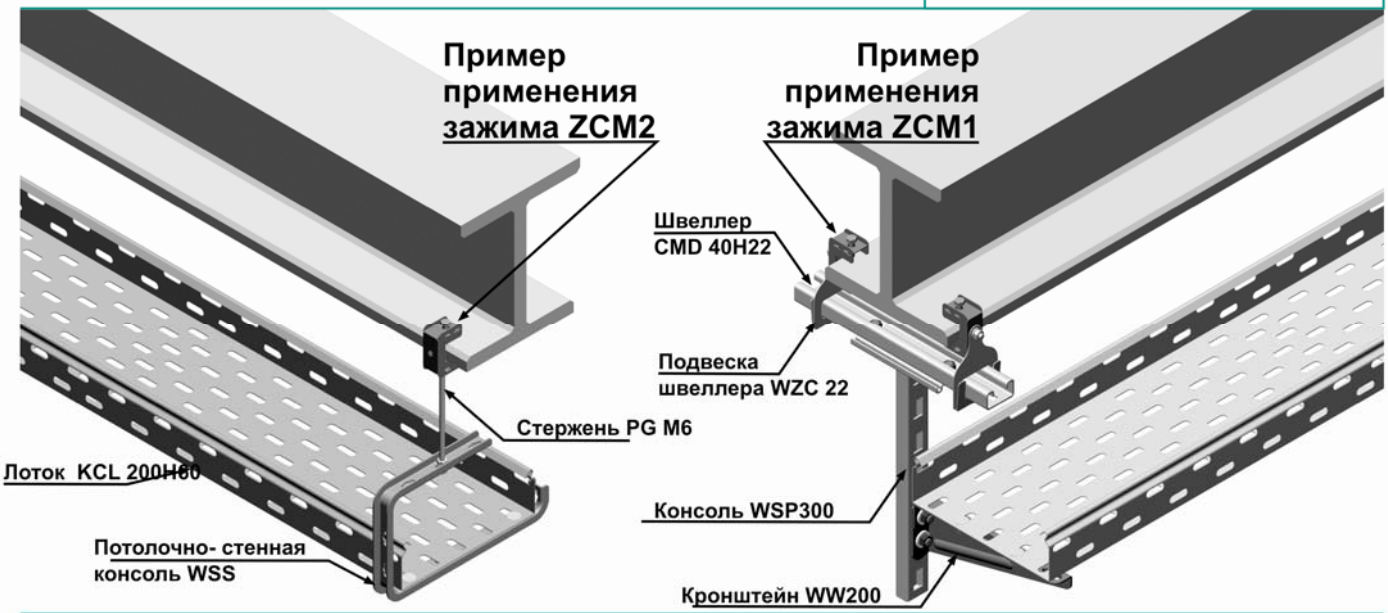

Зажим ZK

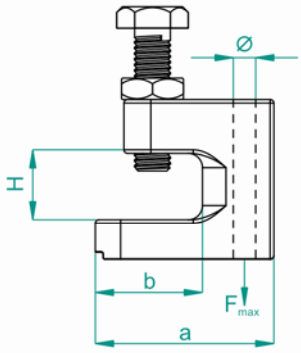

Зажим ZK								
СИМВОЛ	размер Ø мм	размер a мм	размер b мм	размер H мм	доп. нагрузка $F_{макс.}$ [kH]	Кг 1шт.	№ по каталогу	
ZK 8	9	50	29	23	1,20	0,14	752208	50
ZK 10	11	45	23	19	1,20	0,14	752210	50
ZK 13	13	43	24	19	2,50	0,14	752212	50

ПРИМЕНЕНИЕ
Крепление стержней с: двутаврами, уголками и т.д.

МАТЕРИАЛ
Стальная поковка, гальванически оцинкованная.
По заказу: Лакировки порошковым методом в любой цвет.

Зажим ZDT

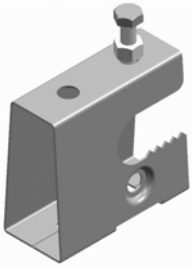

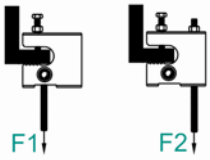

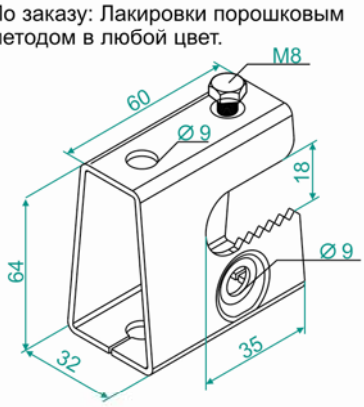

Зажим ZDT						
СИМВОЛ	длина L мм	доп. нагрузка $F1_{макс.}$ [kH]	доп. нагрузка $F2_{макс.}$ [kH]	Кг 1шт.	№ по каталогу	
ZDT	64	1,50	0,85	0,16	751106	10

ПРИМЕНЕНИЕ
Подвешивание кабельных трасс.

МАТЕРИАЛ
Листовая сталь оцинкованная методом Сендимира PN-EN 10327:2005.
По заказу:
Листовая сталь оцинкованная методом окунания PN-EN ISO 1461:2000, кислотоупорная жесть, алюминиевая.
Возможность лакировки порошковым методом в любой цвет.

Пример применения зажима ZDT, стального троса и нарезного стержня

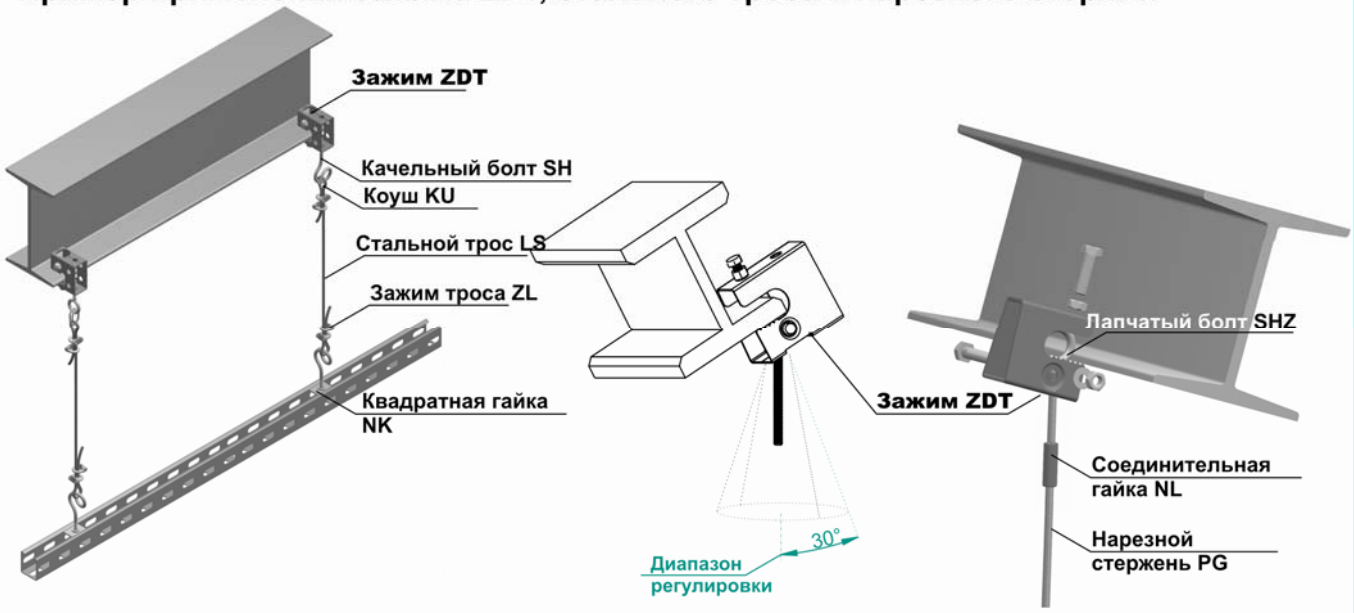

Скоба двутавра KDM

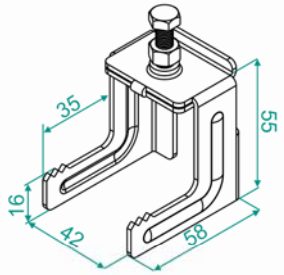

Скоба двутавра KDM				
СИМВОЛ	длина L мм	Kг 1шт.	№ по каталогу	
KDM	55	0,13	751205	25

Скобяной комплект ZKM

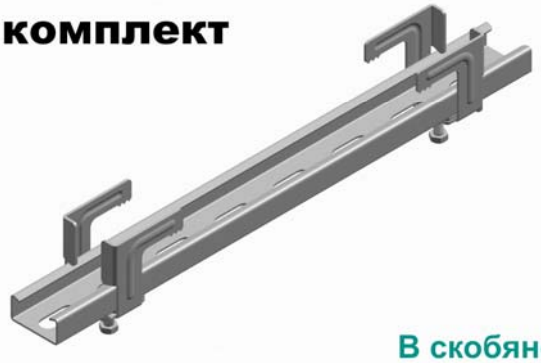

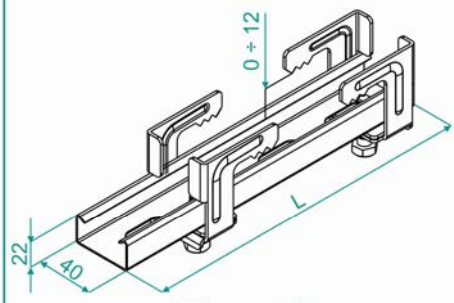

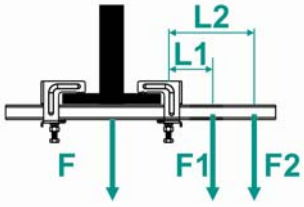

В скобяном комплекте ZKM:
- 2 шт. скобы KDM
- соответствующий отрезок швеллера CWC40H22

Скобяной комплект ZKM							
СИМВОЛ	длина L мм	доп. нагрузка $F1_{макс.}$ [kH]	боковая нагрузка $L1/F1_{макс.}$ [kH]	боковая нагрузка $L2/F2_{макс.}$ [kH]	Kг 1шт.	№ по каталогу	
ZKM150	150	3,50	100/0,5	200/0,4	0,46	751315	1
ZKM200	200	3,00	100/0,5	200/0,4	0,53	751320	1
ZKM250	250	2,50	100/0,5	200/0,4	0,60	751325	1
ZKM300	300	2,25	100/0,5	200/0,4	0,66	751330	1
ZKM350	350	2,00	100/0,5	200/0,4	0,73	751335	1
ZKM400	400	1,75	100/0,5	200/0,4	0,80	751340	1

ПРИМЕНЕНИЕ

Подвешивание кабельных трасс.

МАТЕРИАЛ

Листовая сталь оцинкованная методом Сендимира PN-EN 10327:2005.
По заказу:
Листовая сталь оцинкованная методом окунания PN-EN ISO 1461:2000, кислотоупорная жесть, алюминиевая.
Возможность лакировки порошковым методом в любой цвет.

Пример применения скобы двутавра KDM

Скоба двутавра KDD

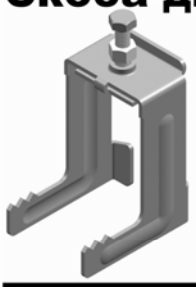

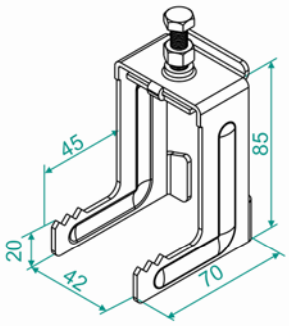

Скоба двутавра KDD

СИМВОЛ	длина L мм	Kг 1шт.	№ по каталогу	
KDD	85	0,20	751408	25

Скобяной комплект ZKD

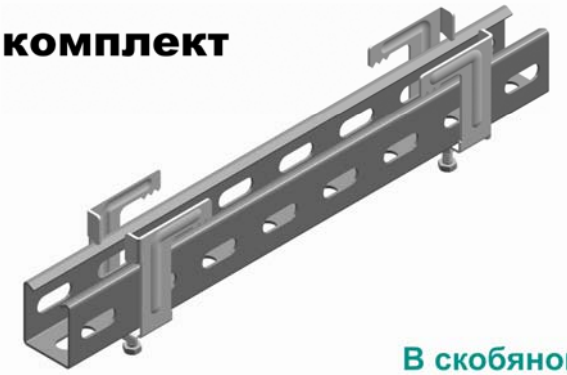

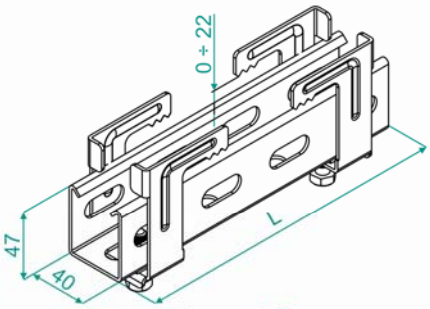

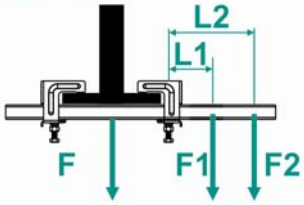

В скобяном комплекте ZKD:
- 2 шт. скобы KDD
- соответствующий отрезок швеллера CWC40H47

Скобяной комплект ZKD

СИМВОЛ	длина L мм	доп. нагрузка $F1_{макс.}$ [kH]	боковая нагрузка $L1/F1_{макс.}$ [kN]	боковая нагрузка $L2/F2_{макс.}$ [kN]	Kг 1шт.	№ по каталогу	
ZKD150	150	5,00	100/1,0	200/0,7	0,69	751515	1
ZKD200	200	4,50	100/1,0	200/0,7	0,79	751520	1
ZKD250	250	4,00	100/1,0	200/0,7	0,89	751525	1
ZKD300	300	3,50	100/1,0	200/0,7	0,99	751530	1
ZKD350	350	3,00	100/1,0	200/0,7	1,09	751535	1
ZKD400	400	2,50	100/1,0	200/0,7	1,19	751540	1

ПРИМЕНЕНИЕ

Подвешивание кабельных трасс.

МАТЕРИАЛ

Листовая сталь оцинкованная методом Сендимира PN-EN 10327:2005.
По заказу:
Листовая сталь оцинкованная методом окунания PN-EN ISO 1461:2000, кислотоупорная жесть, алюминиевая.
Возможность лакировки порошковым методом в любой цвет.

Пример применения скобы двутавра KDD

Трапециевидная подвеска WT80

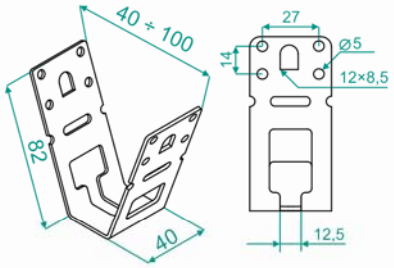

Трапециевидная подвеска WT80				
СИМВОЛ	длина L мм	доп. нагрузка $F_{макс.}$ [kH]	№ по каталогу	
WT80	82	1,20	730408	100

Трапециевидная подвеска WT120

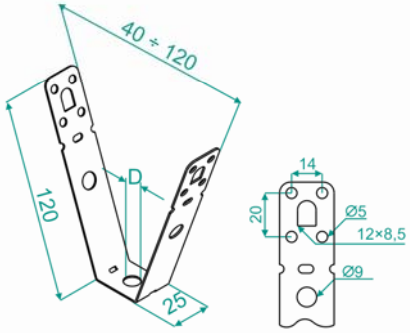

Трапециевидная подвеска WT120					
СИМВОЛ	длина L мм	размер D мм	доп. нагрузка $F_{макс.}$ [kH]	№ по каталогу	
WT120 M6	120	M6	1,20	730512	50
WT120 M8	120	M8	1,20	730612	50
WT120 ∅11	120	∅11	1,20	730712	50

Подвески трапециевидные доступны с отверстием или с резьбой

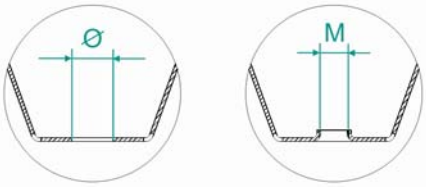

Трапециевидная подвеска WT180

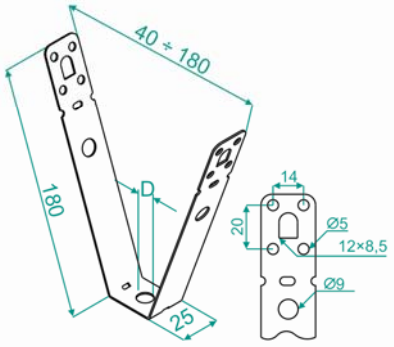

Трапециевидная подвеска WT120					
СИМВОЛ	длина L мм	размер D мм	доп. нагрузка $F_{макс.}$ [kH]	№ по каталогу	
WT180 M6	180	M6	1,20	730818	50
WT180 M8	180	M8	1,20	730918	50
WT180 ∅11	180	∅11	1,20	731018	50

ПРИМЕНЕНИЕ

Крепление к конструкции перекрытия. Элемент для подвешивания кабельных трасс, профилей для стандартной трапециевидной жести затычкой или стержнем.

МАТЕРИАЛ

Листовая сталь оцинкованная методом Сендимира PN-EN 10327:2005.
По заказу:
Листовая сталь оцинкованная методом окунания PN-EN ISO 1461:2000, кислотоупорная жесть, алюминиевая.
Возможность лакировки порошковым методом в любой цвет.

Дыропробивной инструмент для жести DDB

Дыропроб. инструмент для жести DDB				
СИМВОЛ	Макс. величина раскрытия мм	диаметр отверстий мм	№ по каталогу	
DDB	70	11	700000	1

ПРИМЕНЕНИЕ

Для проделки отверстий в трапециевидной жести.
Особенно пригоден для ускоренного монтажа потолочных подвесок "WT".

Дыропробивной инструмент для жести DBD

Дыропроб. инструмент для жести DBD				
СИМВОЛ	Макс. величина раскрытия мм	диаметр отверстий мм	№ по каталогу	
DBD	130	11	700200	1

ПРИМЕНЕНИЕ

Для проделки отверстий в трапециевидной жести.
Особенно пригоден для ускоренного монтажа потолочных подвесок "WT".

Применение дыропробивного инструмента для жести

Затычка подвески PWT55 PWT95

ВНИМАНИЕ
Пример монтажа затычки

Затычка подвески PWT ...				
СИМВОЛ	длина $L_{макс.}$ мм	доп. нагрузка $F_{макс.}$ [kH]	№ по каталогу	
PWT 55	55	0,60	731105	100
PWT 95	95	0,60	731109	100
PWT130	130	0,60	731113	100

Новинка

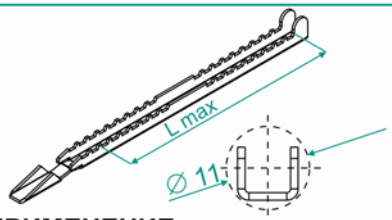

ПРИМЕНЕНИЕ

Элемент соединяющий подвеску с трапециевидной жестью. Создаёт возможность быстрого монтажа. Подходит ко всем подвескам.

МАТЕРИАЛ

Листовая сталь оцинкованная методом Сендимира PN-EN 10327:2005.
По заказу:
Кислотоупорная жесть, алюминиевая. Возможность лакировки порошковым методом в любой цвет.

Храповая подвеска WZ

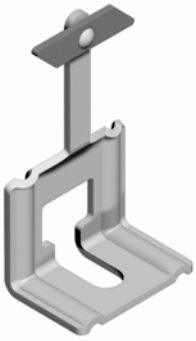

ВНИМАНИЕ
Для монтажа просверлить отверстие диаметром в 10 мм

Храповая подвеска WZ				
СИМВОЛ	длина L мм	доп. нагрузка $F_{макс.}$ [kH]	№ по каталогу	
WZ	75	0,30	731207	50

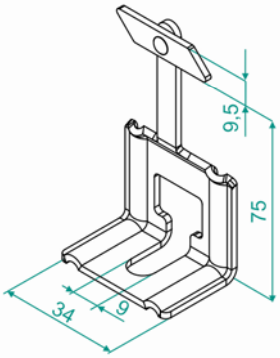

ПРИМЕНЕНИЕ

Применяется как элемент подвешивания кабельных трасс с небольшой нагрузкой при помощи нарезных стержней.

МАТЕРИАЛ

Листовая сталь оцинкованная методом Сендимира PN-EN 10327:2005.
По заказу:
Кислотоупорная жесть, алюминиевая. Возможность лакировки порошковым методом в любой цвет.

Внимание
Стержни PG для крепления подвесок стр. VIII-3

Возможность монтажа с конструкциями и перекрытиями

Пластина двутавра PBDH150×195 (комплект)

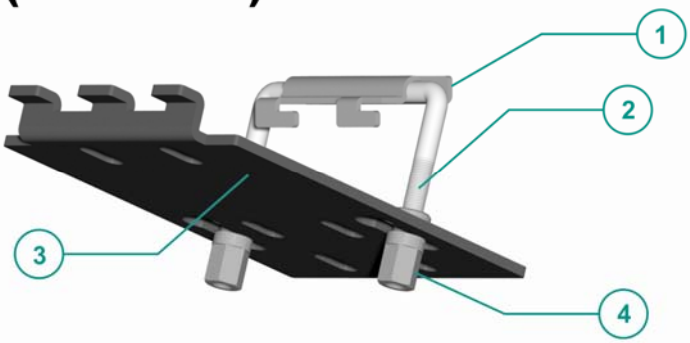

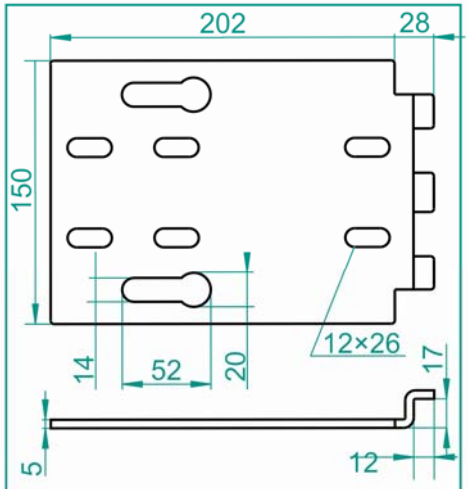

В составе комплекта (смотри также рис. ниже):
1.замок пластинки PBDH 150×195 1 шт.
2.профилированный нарезной стержень (M10) пластинки PBDH 150×195 1 шт.
3.пластина BDH 150×195 - 1 шт.
4.гайка пластинки PBDH с 150×195 M10 с фланцем 2 шт.

Пластина двутавра PBDH150×195 — Толщина жести 5,0 мм

СИМВОЛ	длина L мм	ширина a мм	ширина двутавра мм	Кг 1шт.	№ по каталогу	
PBDH150×195	195	150	160÷320	1,55	752801	1

800, F	Длина кронштейна в мм	100	200	300	400	500	600
	Максимальная нагрузка "F" полн. В [kH]	2,90	2,70	2,50	2,30	2,00	1,70
800, F, F	Длина кронштейна в мм	100	200	300	400	500	600
	Максимальная нагрузка "F" полн. В [kH]	2,90	2,70	2,50	2,30	2,00	1,70

ПРИМЕНЕНИЕ

В комплекте с жестью BDH создаёт возможность получить вертикаль в конструкциях двутавров монтированных под углом, что в свою очередь создаёт возможность проводить горизонтальную кабельную трассу. Перфорация обеспечивает монтаж всех тяжёлых станин из каталога "BAKS"

МАТЕРИАЛ

Листовая сталь оцинкованная методом Сендимира PN-EN 10327:2005.
По заказу:
Оцинкованная листовая сталь методом окунания PN-EN ISO 1461:2000
Кислотоупорная листовая сталь.
Лакировка порошковым методом в любой цвет.

Пример монтажа пластинки двутавра PBDH

После монтажа надо отогнуть отвёрткой блокаду, защищающую от выскользывания

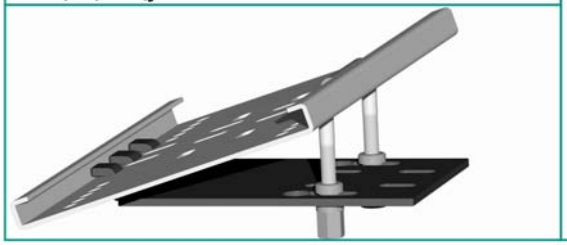

УЛЬТРА НОВИНКА!!!

Пластина PBDH в комплекте с жестью BDH создаёт возможность монтажа с двутавром под углом.

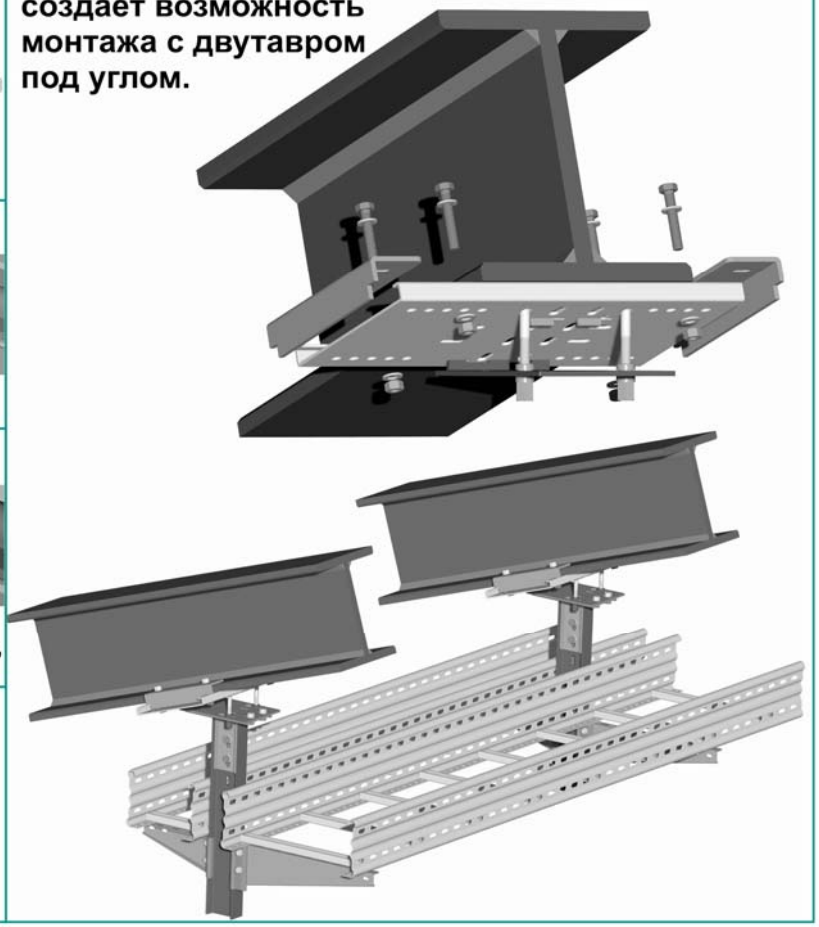

Жесть двутавра (комплект) BDH160×320

В составе комплекта :
1. жесть двутавра BDH 1 шт.
2. прижимная державка двутавра BDH (60×213) 2 шт.
3. болт M10×60 4 шт.
4. гайка M10 4 шт.
5. ная шайба Ø10 8 шт.

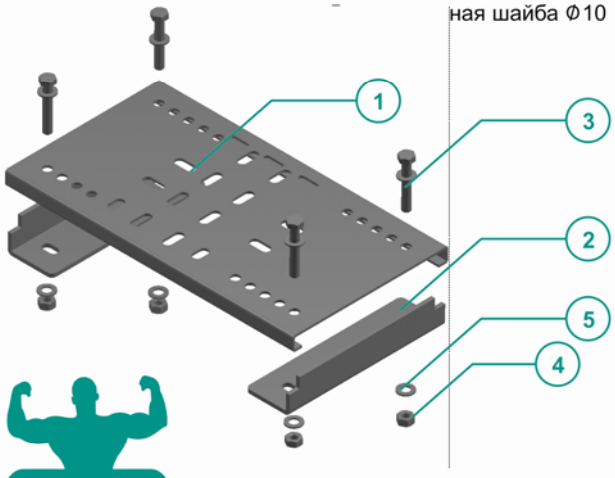

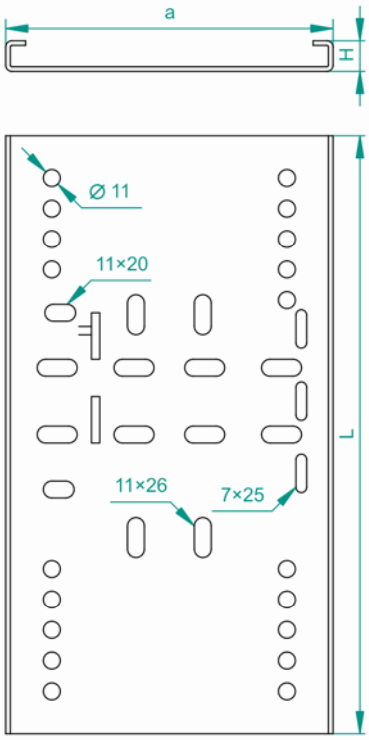

Жесть двутавра BDH160×320	Толщина жести 3,0 мм						
СИМВОЛ	длина L мм	ширина a мм	высота H мм	ширина двутавра мм	Кг 1шт.	№ по каталогу	
BDH160×320	390	210	20	160÷320	3,95	752800	1

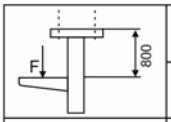	Длина кронштейна в мм	100	200	300	400	500	600
	Максимальная нагрузка "F" полн. В [kH]	3,10	2,70	2,50	2,30	2,00	1,80
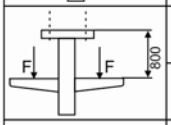	Длина кронштейна в мм	100	200	300	400	500	600
	Максимальная нагрузка "F" полн. В [kH]	3,10	2,70	2,50	2,30	2,00	1,80
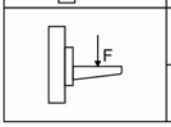	Длина кронштейна в мм	100	200	300	400	500	600
	Максимальная нагрузка "F" полн. В [kH]	3,50	3,20	2,90	2,60	2,30	2,10

ПРИМЕНЕНИЕ

Применяется для крепления кронштейнов, станин и т.п. с двутаврами. Плавная регулировка монтажа (подходит к двутаврам в диапазоне 160÷320).Отличается высокой прочностью и универсальным применением элемента.

МАТЕРИАЛ

Листовая сталь оцинкованная методом Сендимира PN-EN 10327:2005.
По заказу:
Оцинкованная листовая сталь методом окунания PN-EN ISO 1461:2000
Кислотоупорная листовая сталь.
Лакировка порошковым методом в любой цвет.

Пример применения жести двутавра BDH в комплекте с кронштейном WWC монтированными на двутавре конструкции цеха.

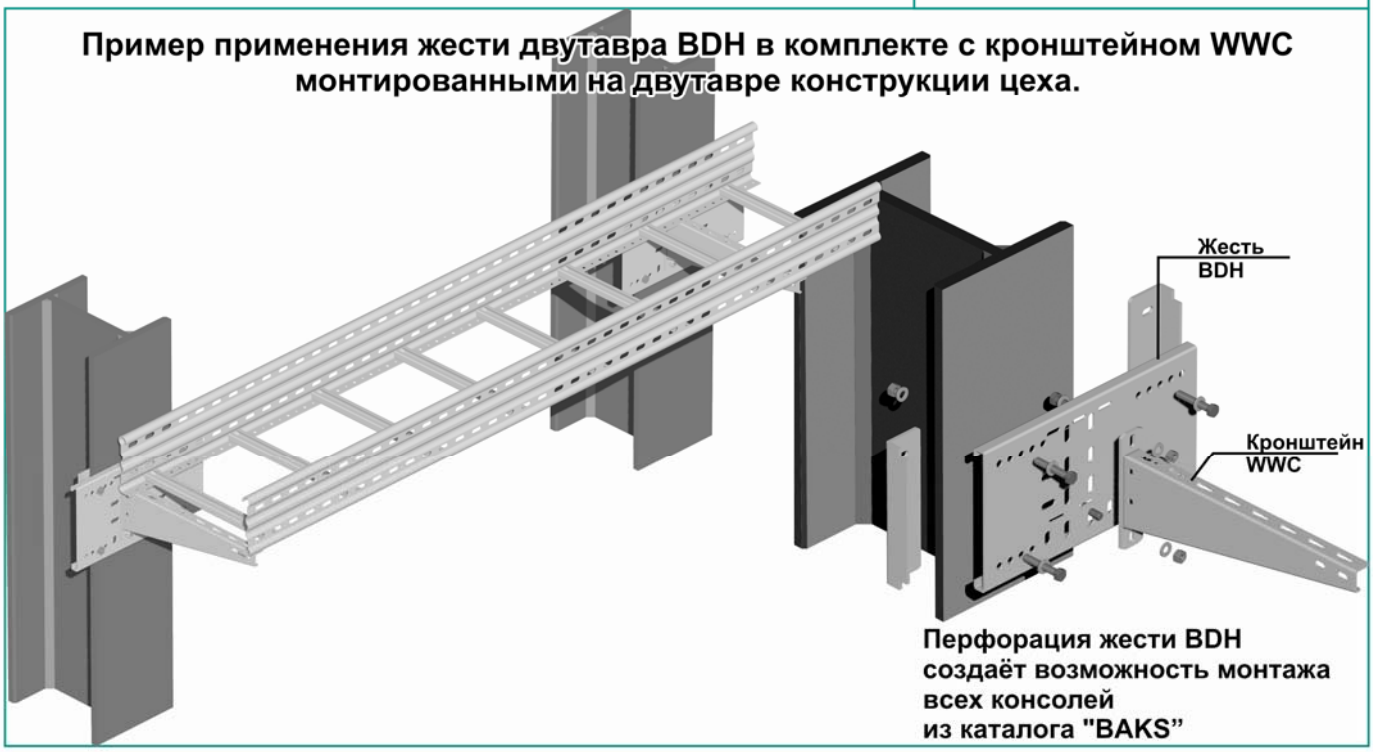

Перфорация жести BDH создаёт возможность монтажа всех консолей из каталога "BAKS"

Жесть двутавра (комплект) BDHM120×240

В составе комплекта :
1. жесть двутавра BDHM 1 шт.
2. прижимная державка двутавра BDHM (60×154) 2 шт.
3. болт M10×60 4 шт.
4. гайка M10 4 шт.
5. увеличенная шайба Ø10 8 шт.

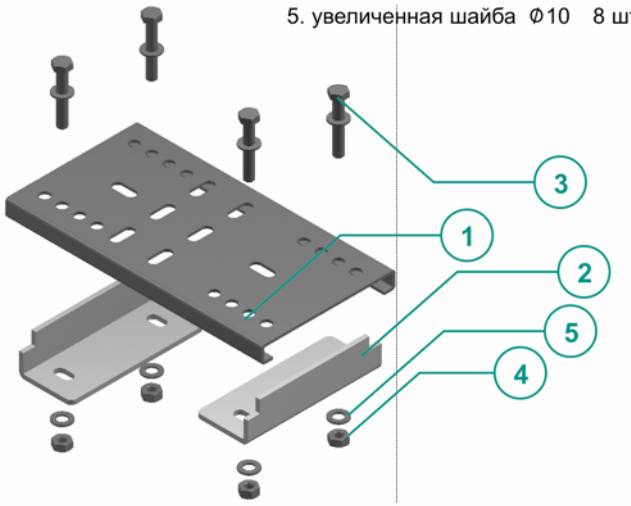

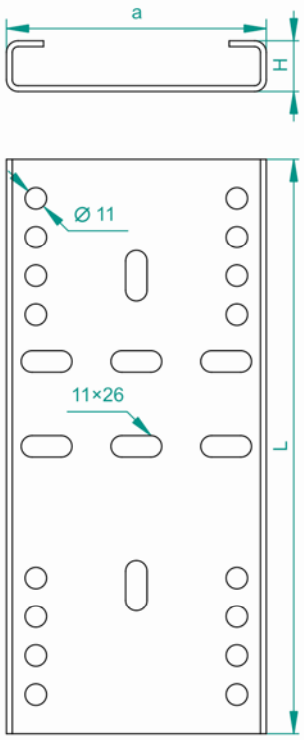

Жесть двутавра BDHM120×240	Толщина жести 3,0 мм						
СИМВОЛ	длина L мм	ширина a мм	высота H мм	ширина двутавра мм	Кг 1шт.	№ по каталогу	
BDHM120×240	295	150	20	120÷240	2,80	752700	1

F, 800	Длина кронштейна в мм	100	200	300	400	500	600
	Максимальная нагрузка "F" полн. В [kH]	2,80	2,30	2,10	1,90	1,70	1,50
F, F, 800	Длина кронштейна в мм	100	200	300	400	500	600
	Максимальная нагрузка "F" полн. В [kH]	2,80	2,30	2,10	1,90	1,70	1,50
F	Длина кронштейна в мм	100	200	300	400	500	600
	Максимальная нагрузка "F" полн. В [kH]	3,00	2,70	2,40	2,20	2,00	1,80

ПРИМЕНЕНИЕ

Применяется для крепления кронштейнов, станин и т.п. с двутаврами. Плавная регулировка монтажа (подходит к двутаврам в диапазоне 120÷240).Отличается высокой прочностью и универсальным применением элемента.

МАТЕРИАЛ

Листовая сталь оцинкованная методом Сендимира PN-EN 10327:2005.
По заказу:
Оцинкованная листовая сталь методом окунания PN-EN ISO 1461:2000
Кислотоупорная листовая сталь.
Лакировка порошковым методом в любой цвет.

Пример применения жести двутавра BDHM вместе с кронштейнами WPT и WMC монтированными на двутавре цеха.

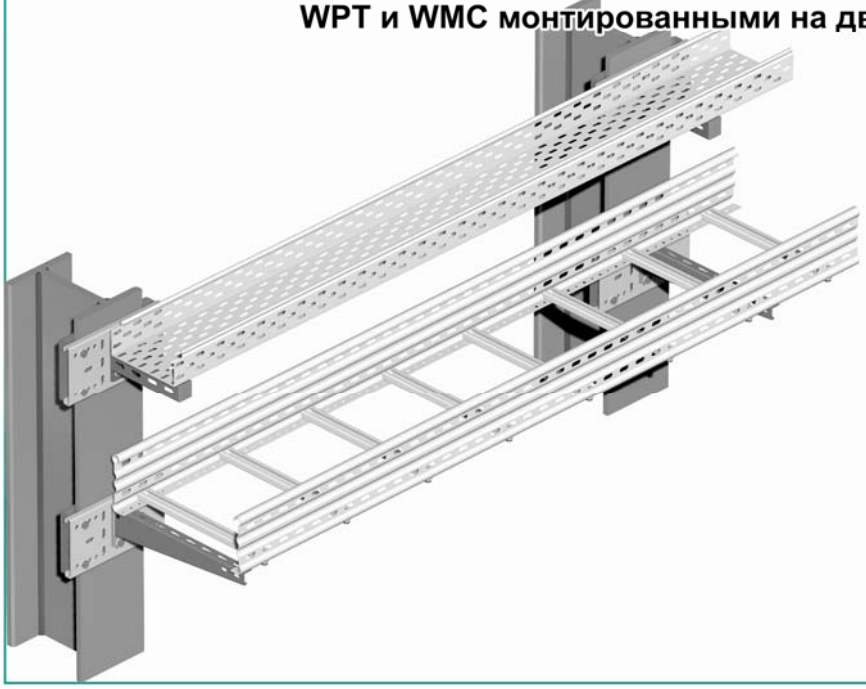

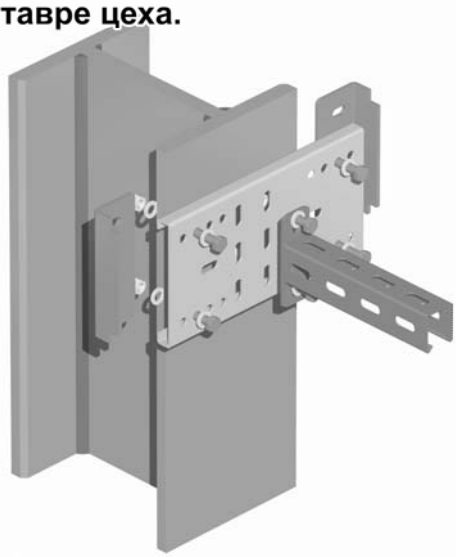

Перфорация жести BDHM создаёт возможность монтажа большинства консолей из каталога "BAKS"