Табло модели ТСВ-1 предназначены для непрерывной круглосуточной работы (обеспечение возможности выдачи прерывистой световой текстовой или знаковой тревожной сигнализации) в системах пожарной сигнализации и пожаротушения при совместной работе с приёмо-контрольными устройствами.

Вид и уровень взрывозащиты по ГОСТ Р 51330.1-99	1ExdIIBT6
Степень защиты по ГОСТ 14254-96	IP 66
Применение в взрывоопасных зонах по ГОСТ Р 51330.9-99 и ГОСТ Р 51330.13-99	1 и 2 классов
Климатическая зона ХЛ1.1 от минус 55 до 70°С в атмосфере типа II, III или IV по ГОСТ 15150-69	индекс в обозначении – Н (коррозионная сталь)
Климатическая зона ХЛ1.1 от минус 55 до 70°С в атмосфере типа II по ГОСТ 15150-69	индекс в обозначении – А (алюминиевый сплав)
ТУ завода-изготовителя	ТУ 4371-117-12150638-2004
*Комплектация каждого кабельного ввода резиновыми уплотнениями для кабеля d 6 – 8, 8 – 10, 10 – 12 и 12 – 14мм	Да
Частота мигания тревожного светового сигнала Табло, Гц	- от 0,5 до 5
Допускаемая продолжительность непрерывной работы Табло в режиме тревожного светового сигнала, часов, не менее	8
Напряжение питания табло модели ТСВ-1-12, В	от 10 до 26 постоянного тока
Напряжение питания табло модели ТСВ-1-220, В	(220±22), 50Гц
Потребляемая мощность, Вт, не более	6
Максимальное сечение проводов, подключаемых к клеммам Табло, не более, мм^2	2,5
Размер надписи,мм, не менее	250x100
Габаритные размеры,мм, не более	- 400x180x100
Масса не более, кг	- с индексами (Н) …10,0 - с индексом (А) …5,5

Тревожный световой сигнал Табло контрастно различим при его освещённости (Табло) до 2500 лк в телесном угле 90° с расстояния 15 метров.

Текст надписи, цвет надписи и цвет фона (контрастный цвет) определяется заказчиком (например, «ПОЖАР» или «ГАЗ!УХОДИ»)

Табло модели ТСВ-1-12 имеет три режима работы, доступных потребителю в процессе эксплуатации:

- мигание с частотой 0,5 – 5,0Гц при подаче постоянного напряжения питания;
- мигание с частотой напряжения питания;
- мигание с частотой 0-10Гц от внешнего управляющего сигнала напряжением (5 – 24) В, поданному по третьему проводу.

Табло выпускаются под техническим наблюдением Российского Морского Регистра судоходства. Табло поставляются с кабельными вводами различных исполнений: для присоединения бронированного кабеля (Б), для открытой прокладки присоединяемого кабеля (К), для прокладки кабеля в трубе (Т) с присоединительной резьбой G¾, (возможна поставка с присоединительной резьбой G½).

В комплект каждого кабельного ввода входят резиновые уплотнения для кабеля диаметрами 6 – 8, 8 – 10, 10 – 12 и 12 – 14мм.

– Табло имеют два симметрично расположенных кабельных ввода, любой из которых может быть заглушен.

** По заказу выпускается специальная модель табло ТСВ-1 с резиновыми уплотнениями кабелей с диаметром по поясной изоляции только от 14 до 18мм с шагом 1мм (4 комплекта уплотнений и заглушка). В обозначении при заказе такой модели после условного обозначения кабельного ввода (К, Т или Б) в скобках указывается цифра 18. Табло могут поставляться с резьбовыми заглушками с резьбой М27х2 или М 25х1,5.*

Пример записи при заказе:

ТСВ-1– МР– 12– Н– Т -18–К/Ч – ПОЖАР ТУ 4371–117–12150638–2004

1 2 3 4 5 6 7 8 9

1 – тип прибора ТСВ-1

2 – МР - дополнительный шифр приёмки для поставки изделий под техническим надзором Российского Морского Регистра Судоходства;

3 – напряжение питания

12 – постоянное напряжение в диапазоне от 10 до 26 В

220 – переменное напряжение частотой 50Гц

4 – материал корпуса:

Н – коррозионностойкая сталь; **А**– алюминиевый сплав, **С** - качественная углеродистая сталь

5 – тип штуцера:

Т – под прокладку кабеля в трубе с присоединительной резьбой G¾,

Т – G ½ под прокладку кабеля в трубе с присоединительной резьбой G½).

К – под кабель для открытой прокладки;

Б – под бронированный кабель;

М – для прокладки кабеля в металлорукаве Герда-МГ через соединитель металлорукава Герда-СГ (см. раздел «штуцеры кабельные», рис.3);

ЕхЗУ-27 – резьбовая заглушка с резьбой М27х2.

ЕхЗУ-25 – резьбовая заглушка с резьбой М25х1,5.

6 - Диаметр подключаемых кабелей

– без обозначения - от 6-14 мм;

– «18» - от 14-18 мм

7 – цвет свечения надписи/ цвет фона:

К–красный, Ж – желтый, Б – белый, З – зеленый, С – синий, Ч – чёрный (только фон), например, К/Ч (цвет свечения– красный, цвет фона– чёрный)

8 – текст надписи, например, «ПОЖАР» или «ГАЗ!УХОДИ»;

9 – обозначение технических условий.

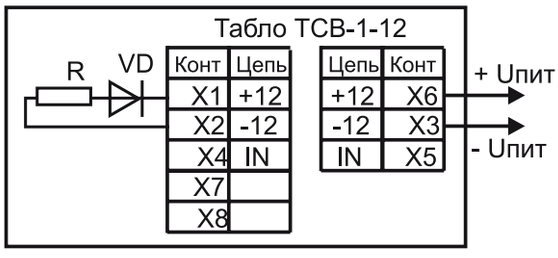

Рис.1 Схема подключения Табло модели ТСВ–1–12 в режимах 1 и 2.
Диод VD и резистор R рекомендуется устанавливать для контроля цепи шлейфа обратным напряжением. Тип диода и номинал резистора подбираются потребителем. Клеммы X7 и X8 – свободные, предназначены для установки, например, диода VD и резистора R

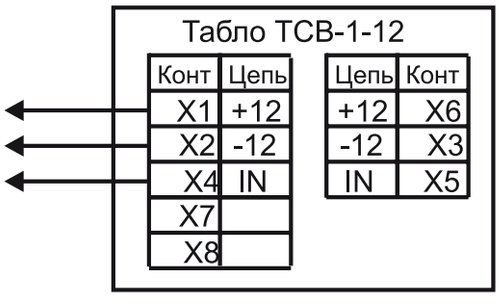

Рис. 2 Схема подключения Табло модели ТСВ–1–12 в режиме 3

Рис. 3 Схема подключения Табло модели ТСВ–1–220 (питание переменным напряжением 220 В, 50Гц)

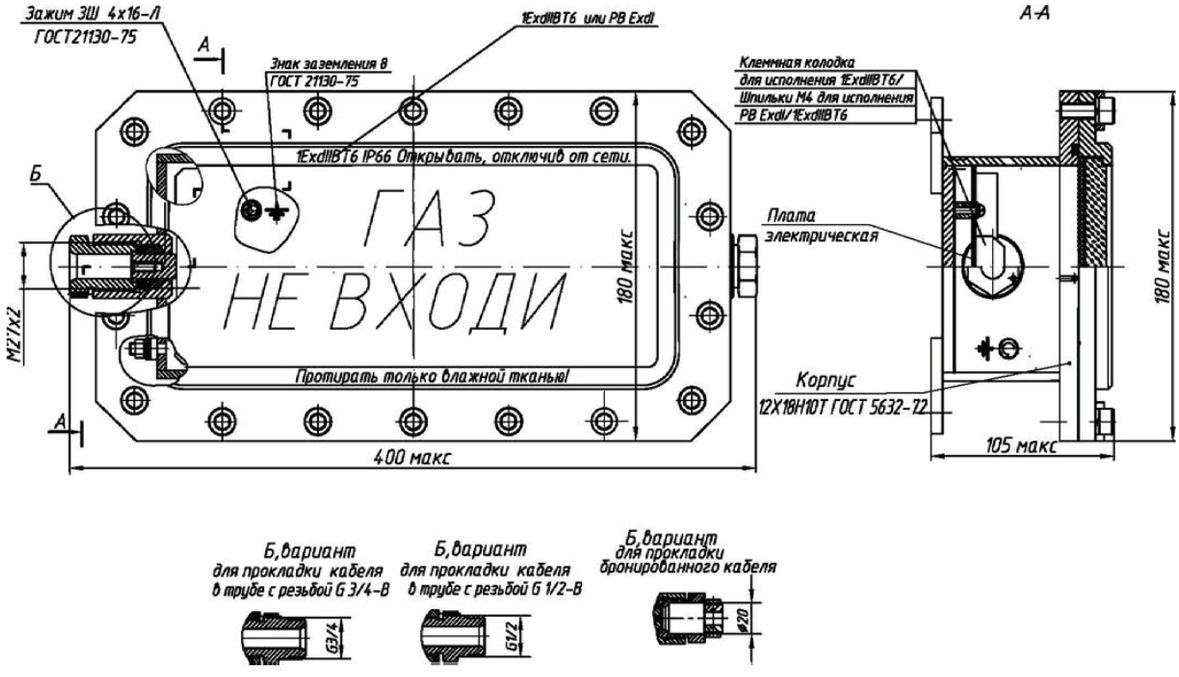

Рис. 4. Табло световое взрывозащищенное модели ТСВ–1

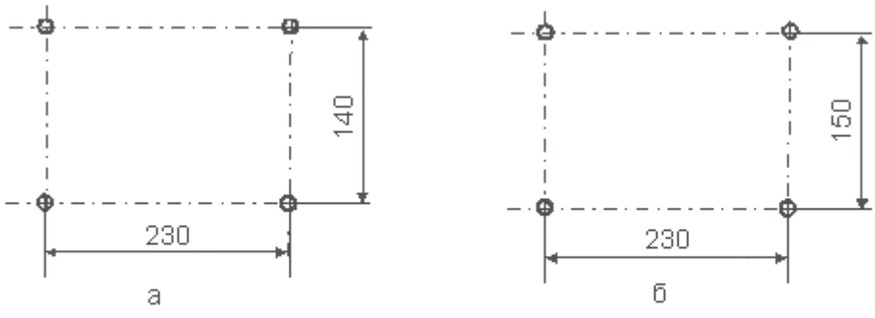

Рис. 5 Разметка щита (стены) для установки табло модели ТСВ–1 в литом корпусе (а) и в сварном корпусе (б)

КС 908.2548 Козырёк светозащитный

Козырёк светозащитный предназначен для защиты от засветки экрана табло моделей ТСВ-1, ТСВ-1С, ТСВ-1Р, ТСВ-1Х, ТСВ-1-РВ, Филин-Т и Филин-Т-РВ в условиях повышенной освещённости. Конструкция козырька позволяет устанавливать табло на стене и на потолке (при использовании комплекта монтажных частей КМЧ 908.2765).

Козырёк выполнен из металла, окрашен порошковой краской в чёрный цвет и снабжён скобой для крепления при монтаже табло.

Козырёк светозащитный (КС) поставляется по отдельному заказу.

Габаритные размеры козырька в сборе, мм, не более ..... 380 х 264 х 70

Масса козырька, кг, не более 2

Обозначение при заказе: **«Козырёк КС 908.2548»**

Комплект монтажных частей для крепления табло на потолке — КМЧ 908.2765

Комплект монтажных частей 908.2765.00.000 предназначен для крепления табло моделей ТСВ-1, ТСВ-1С, ТСВ-1Р, ТСВ-1Х, ТСВ-1-РВ, и Филин-Т и Филин-Т-РВ на потолке

Масса подвешиваемого табло, кг, не более 12,5

Масса комплекта, кг, не более 0,5

Пример обозначения при заказе – **«Комплект КМЧ 908.2765»**

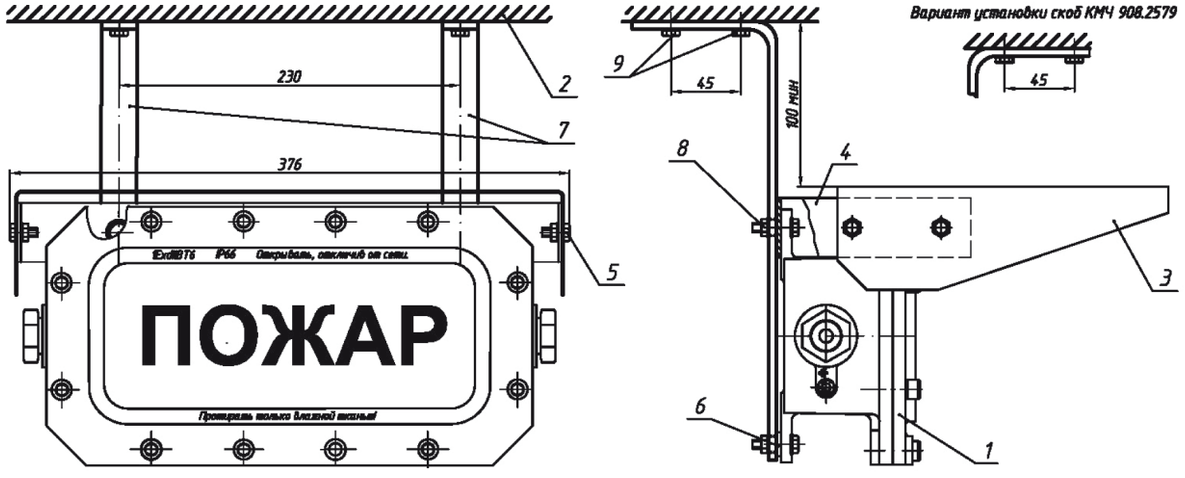

1 – табло ТСВ-1, **2** – потолок

Козырёк КС 908.2548	**Комплект КМЧ 908.2765**
3 – крышка козырька КС – 1 шт 4 – скоба козырька -1 шт 5 – крепёж скобы с крышкой (болт М6х14, гайка М6, шайба плоская и шайба пружинная) – 4 комплекта 6 – шайба (в качестве прокладки) – 2 шт	7 – скоба (2 шт), 8 – крепёж скобы с табло (болт М10х30, гайка М10, шайба пружинная 10, шайба плоская 10) – 4 комплекта, 9 – болты крепления скобы с потолком (в комплект не входят)

Рисунок 1 – Монтаж табло ТСВ-1 с козырьком КС на потолке

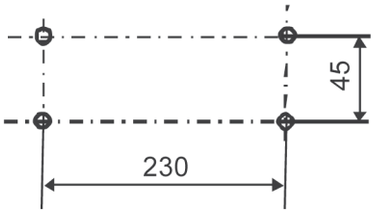

Диаметр четырёх крепёжных отверстий в скобах – 10,5 мм

Рисунок 2 – Разметка потолка для установки табло на потолке