Computer Max-f

Быстродействующий регулятор реактивной мощности (статические батареи)

Описание

Серия регуляторов **Computer Max-f** входит в линейку быстродействующих регуляторов (время срабатывания от 40 мс), которые предназначены для компенсации реактивной мощности в реальном времени.

Основные характеристики:

- Настраиваемое время срабатывания (> 40 мс)
- Отображение на экране значений cos φ, напряжения, тока, КНИ, а также учет максимальных достигнутых значения напряжения и тока
- Наличие функции «Выбор фазы», которая позволяет пользователю выбирать фазу установки трансформатора тока.
- Отображение на экране состояния cos φ, I и КНИ перед ручным подключением и отключением конденсаторов.
- Оповещение на экране или с помощью устройства вывода о следующих тревожных сигналах: «Недокомпенсация», «Перекомпенсация», «Перенапряжение», «Сверхток», «Трансформатор отключен», «Ток ниже предела».

Применения

Регуляторы **computer Max-f** предназначены для установок и объектов, которые ввиду своего типа нагрузок нуждаются в компенсации в реальном времени. К таким установкам и объектам относятся сварочные агрегаты, краны, лифты и подъемные устройства, литейные заводы, больницы, автомобильные заводы и др.

Технические характеристики

Ток напряжения	Напряжение питания	230, 400, 480 $В_{перем.тока}$ (согласно типу)
	Погрешность	-10... +15 %
	Потребление	4 В·А (**макс-f 6**) - 6 В·А (**макс-f 12**)
	Частота	45 ... 65 Гц
Измеренный ток	Измерительное напряжение	230, 400, 480 $В_{перем.тока}$ (согласно типу)
	Измерительный ток	Трансформатор I_n / 5 А +20%
Выход	Nº	6 (**макс-f 6**) - 12 (**макс-f 12**)
	Макс. напряжение	60 $В_{пост.тока}$
	Номинальный ток	0,2 А
Тревожный выход	Тревожные сигналы	«Недокомпенсация», «Перекомпенсация», «Перенапряжение», «Сверхток», «Трансформатор отключен», «Ток ниже предела»
Конструктивные характеристики	Рабочая температура	-10 ... +50 ºC
	Монтаж	Панель
	Размеры	144 x 144 мм
	Подключение	Клеммная планка
	Степень защиты	IP 40 (передняя) / IP 30 (задняя часть)
Технические характеристики	Измерение электрических значений	cos Φ, напряжение, ток, КНИ*I*, максимальные *U* и *I*
	Функция «Выбор фазы»	позволяет выбрать фазу установки трансформатора тока
	Система контроля	FCP / 4 квадранта
	Программы подключения	1.1.1.1 / 1.2.2.2 / 1.2.4.4 / 1.1.2.2 / 1.2.4.8 / 1.1.2.4
	Функция «Проверка»	Проверка компенсации и проверка гармонического резонанса
	Задержка подключения (Tr)	40 мс... 2 с
	Задержка безопасного режима (Ts)	40 мс... 2 с
Стандарты	**IEC 61000-4-2, IEC 61000-4-3, IEC 61000-4-4, IEC 61000-4-5, IEC 61000-4-11**	

Computer Max-f

Быстродействующий регулятор реактивной мощности (статические батареи)

Справочные данные

Тип	Код	Напряжение питания	Кол-во ходов
Computer Max-f 6	R10851	400 В перем.тока	6
Computer Max-f 12	R10862	400 В перем.тока	12

Размеры

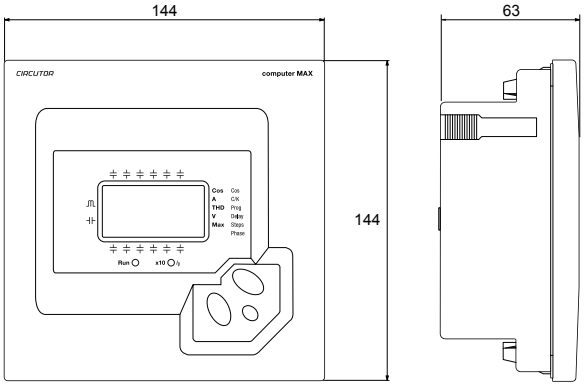

Соединения
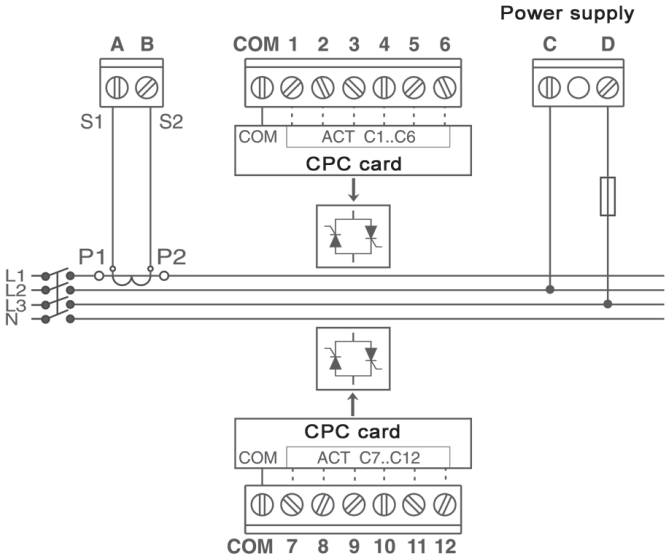
Computer Max-f