TQ

Трансформаторы тока с разделенным сердечником

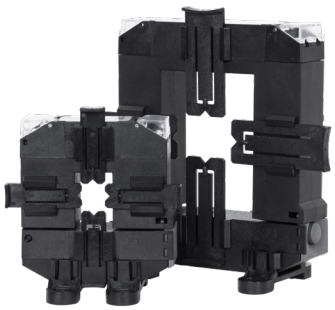

Описание

Линия трансформаторов **TQ** разработана для облегчения установки благодаря разделенному сердечнику, что позволяет устанавливать их без отключения питания, как в установках с кабелем, так и с пластиной. Их основными особенностями являются:

- Типы первичного тока от 100 до 1000 А
- Кодируемые типы вторичного тока ... / 5 А, ... / 1 А и ... / 250 мА
- Внутренняя секция от 314 до 2827 мм2, в зависимости от типа
- Размеры пластины от 20 x 30 до 60 x 80 мм
- Сертифицированные трансформаторы
- Аксессуар для монтажа на DIN-рейку

Применение

Идеально подходят для установок, где невозможно отключить питание для установки трансформаторов.

Технические характеристики

Электрические характеристики	Частота	50 ./ 60 Гц
	Напряжение изоляции	3 кВ
	Тепловой ток короткого замыкания, I_{th}	60 I_n
	Динамический ток, I_{dyn}	2,5 I_{th}
	Класс точности	См. таблицу
	Более высокое напряжение для материала	0,72 $kB_{ca/cc}$
Экологические характеристики	Рабочая температура	Термальный класс B (130 °C)
	Оболочка	Самозатухающий пластик V0 **UL94**
	Уплотнение вторичных клемм	Да
	Степень защиты	Клеммы IP 20 (опционально IP 54)
	Крепление на DIN-рейку	Да
Стандарты	**UNE 21031, IEC 61869-2**	

Ссылки

Тип	**TQ-6**				**TQ-8**			
Пластина (мм)	20 x 30 мм				60 x 80 мм			
Размеры (мм)								
	a 91 b 80 c 28				a 141 b 120 c 28			
A \ **BA**	**Класс**			**Код**	**Класс**			**Код**
	0,5	**1**	**3**		**0,5**	**1**	**3**	
100/5	-	1	2	**M74023.**				
150/5	-	1	2	**M74025.**				
200/5	0,5	1	2	**M74026.**				
250/5	0,5	1	2	**M74027.**				
300/5	0,5	1	2	**M74028.**	1	2	4	**M74035.**
400/5	1	2	4	**M7402A.**	1,5	2	4	**M74037.**
500/5					3	4	8	**M74039.**
600/5					3	4	8	**M7403B.**
700/5					3	4	8	**M7403D.**
750/5					5	8	16	**M7403E.**
800/5					5	8	16	**M7403F.**
1000/5					5	8	16	**M7403I.**

Кодировочная таблица

M	**7**	**4**	**0**	**X**	**X**	**00**	**X**
Внутренний код							↑
вторичный						стандарт (.../5A)	**0**
						.../1A	**1**
						.../250mA	**A**

TQ

Transformador de corriente de núcleo partido
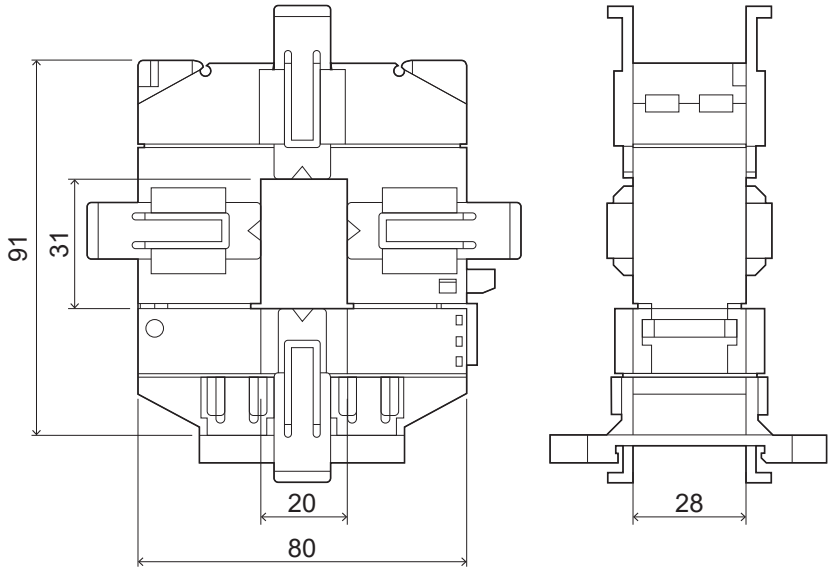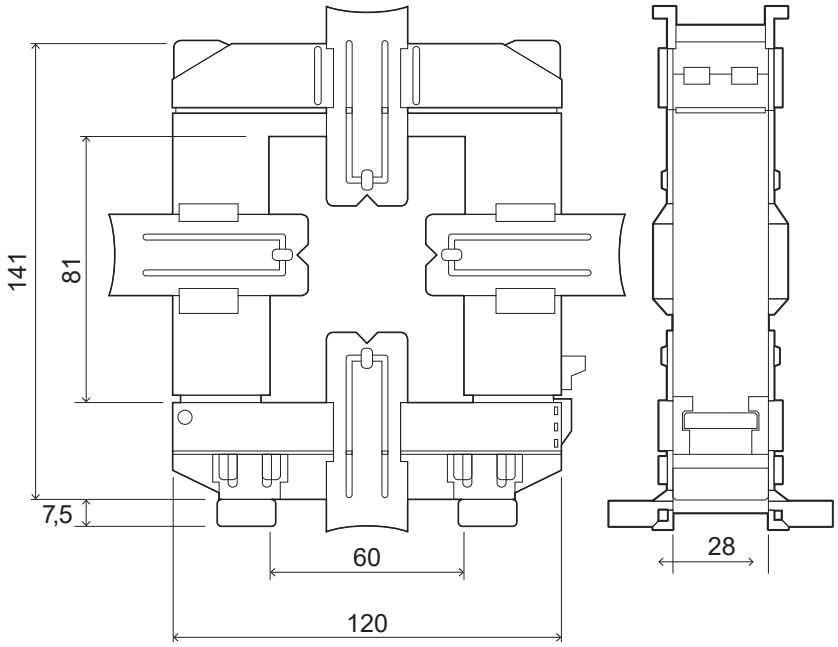
Dimensiones