Computer SMART III

«Умный» регулятор реактивной мощности

Описание

Производит измерения посредством трех трансформаторов и обеспечивает аналоговое считывание показаний со счетчика компании. Регулятор реактивной мощности **computer SMART III** - это уникальный регулятор, который сочетает в себе традиционное измерение одним трансформатором тока и измерение посредством трех таких трансформаторов, а также имеет полноценные функции анализатора сетей и возможность контроля остаточного тока утечки.

Регулятор **computer SMART III** гарантирует высококачественное профилактическое обслуживание благодаря возможности настройки аварийных сигналов и проверки состояния конденсаторов, обеспечивая максимальный контроль и безопасность оборудования компенсации.

Применения

Соединение с одним или тремя трансформаторами, совместимыми с **computer SMART III**, делает регулятор идеальным для любой установки, что позволяет:

- Менять от 1 до 3 трансформаторов в случаях:
  - Изменений в отношении штрафов за реактивную мощность
  - Изменений в порядке энергопотребления
  - Значительных несимметрий в системе
- Заменять регулятор в любой батарее
- Быть подходящим регулятором для установок с 4 целевыми коэффициентами мощности (cos φ) и удовлетворения любых потребностей компенсации (различные временные промежутки).

Использоваться в оборудовании компенсации среднего напряжения.

Технические характеристики

Ток напряжения	Напряжение питания	110...480 В перем.тока
	Погрешность	10%
	Потребление	6 В·А
	Частота	45...65 Гц
Измеренный ток	Измерительное напряжение	525 В перем.тока Ф-Ф 300 В перем.тока (Ф-Н)
	Измерение тока	одним или тремя трансф-и. .../5 А или .../1 А
Ток утечек	Диапазон измерения	$I_{\Delta перв.об.}$ = 10 мА...1 А перем. тока.
	Трансформаторы тока	Серия **WGC**
Точность	Напряжение и ток	1%
	Cos φ	2% ±1 знак
Измерение температуры	Диапазон измерения	0...80 °C ±3 °C
Сигнальное реле	Выходной контакт	Коммутационный
	U_{max} и I_{max} (рабочие)	250 В перем.тока / 6 А
Выходное реле	Кол-во реле	6 или 12 согласно типу
	U_{max} и I_{max} (рабочие)	250 В перем.тока / 6 А
Реле вентилятора	Выходной контакт	Не коммутационный
	U_{max} и I_{max} (рабочие)	250 В перем.тока / 6 А
Цифровые выходы	Кол-во выходов	2
	Тип	Транзистор NPN
	U_{max} и I_{max} (рабочие)	24 В пост.тока / 50 мА
Цифровые входы	Кол-во входов	2
Тревожные сигналы	Кол-во тревожных сигналов	17, полностью настраиваемые
Подключения	Порт	RS-485
	Протокол	Modbus/RTU
Условия работы	Температура	-20...+60 °C
	Относительная влажность	95 % без конденсации
	Максимальная высота	2000 м
Система контроля	**PFC** (программа, минимизирующая количество операций)	
Безопасность	Изоляция	Категория III Класс II **EN 61010-1**
	Степень защиты	IP 40 в смонтированном виде IP 30 в несмонтированном виде согласно **EN-60529**
Стандарты	**IEC 62053-23** (2003-01), **IEC 61326-1**, **EN 61010-1**, **UL 508**	

Computer SMART III

«Умный» регулятор реактивной мощности

Справочные данные

Тип	Код	Кол-во реле
Computer Smart III 6	**R13851**	6
Computer Smart III 12	**R13862**	12
Computer Smart III 14	**R13864**	14

Размеры

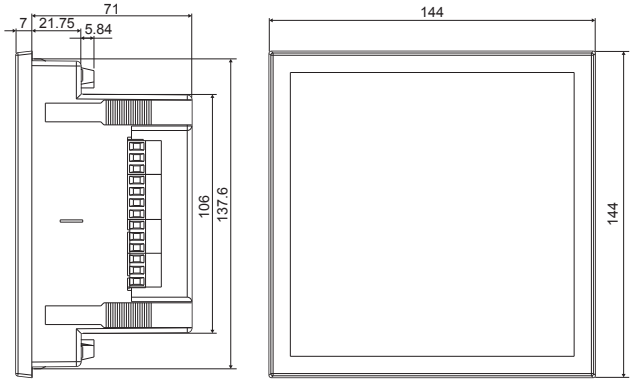

Соединения

Соединение 3 фазы + нейтраль
3 трансформатора тока

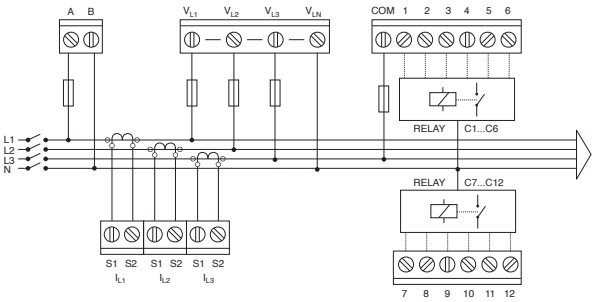

Соединение 3 фазы + нейтраль
1 трансформатор тока

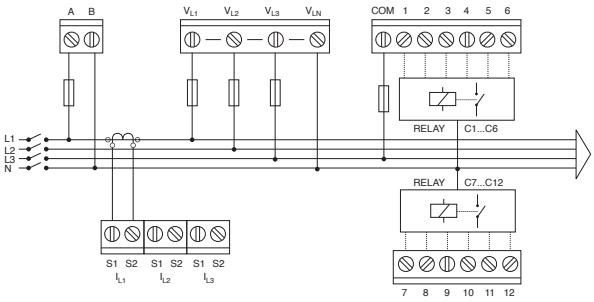
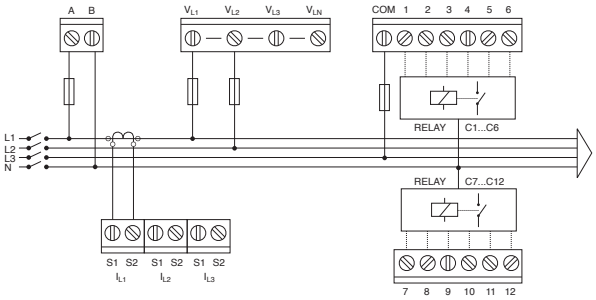
Соединение 2 фазы +
1 трансформатор тока