Вентиляторы

Для установки на трансформаторы Tesar

Руководство по установке

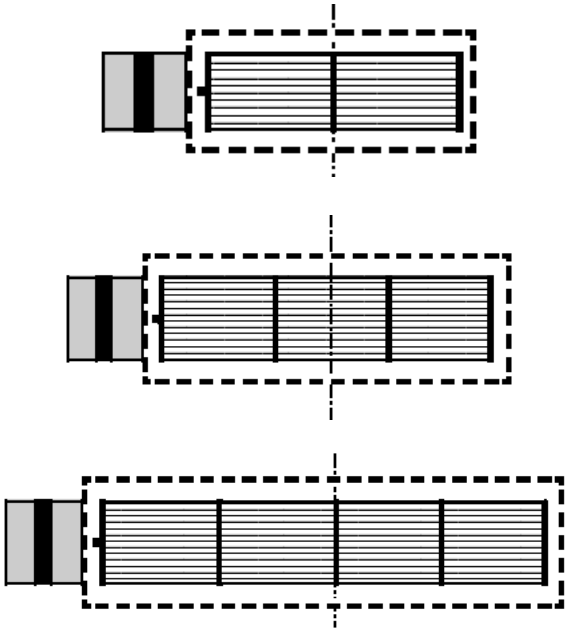

ООО «ТЕРРА-ТОК»
620146, Россия, Свердловская обл.,
г. Екатеринбург, ул. Фурманова, 127, оф. 1
Тел.: +7 (343) 287 46 42
E-mail: sale@terra-tok.ru

Технические характеристики двигателя

Двигатель 60.2.50M+ C2μF	Тип: однофазный
Номинальное напряжение	230 VAC ±10%
Подаваемая мощность	50 Вт
Частота	50 Гц
Число полюсов	2
Конденсатор	2 μF
Класс изоляции	B
Степень защиты	IP40
Высота статора	30

Эксплуатационные данные

Мощность на валу	50 Вт
Поглощаемая мощность	95 Вт
КПД	0.53
Потребляемый ток	0.415 A
Коэффициент мощности Cosφ	1.0
Кол-во оборотов в минуту	2750
Номинальный крутящий момент Cn	1.74 daN x cm
Максимальный крутящий момент Cmax	2.96 daN x cm
Вращающий статический момент Cs	1.47 daN . cm
Cmax / Cn	1.70
Cs / Cn	0.84
Напряжение на конденсаторе	375 В

Компоненты, включенные в комплект

Набор вентиляторов включает в себя вентиляторы в разобранном виде, которые поставляются в правом и левом исполнении.

Полный комплект вентиляторов состоит из следующих компонентов:

- крепежная рейка для вентиляторов в правом исполнении – 1 шт.
- крепежная рейка для вентиляторов в левом исполнении – 1 шт.
- вентиляторы – 6 шт:

TG180 (Тип вентиляторов 1200);
TG360 (Тип вентиляторов 1800);
TG500 (Тип вентиляторов 3600).

- 12 болтов для крепления вентиляторов на рейках + 2 запасных болта.

Крепление вентиляторов на рейке

Установите центральный вентилятор, соблюдая расстояние между центрами крыльчаток вентиляторов и закрепите их болтами «А» и «В» как показано на Рисунках 2 и 4. Болты должны быть закреплены при помощи электрической отвертки. Измерьте расстояние между центрами катушек трансформатора и разместите на рейке вентиляторы, соблюдая расстояние (Рисунок 1) до центров катушек:

Bar 1200: от 470 до 585 мм;
Bar 1800: от 470 до 700 мм;
Bar 3600: от 670 до 770 мм.

Закрепите их на рейке при помощи болтов «А» и «Б» как показано на Рисунке 4.

Bar 1200, TG180 вентилятор

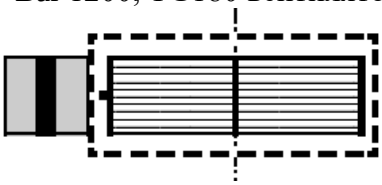

Bar 1800, TG360 вентилятор

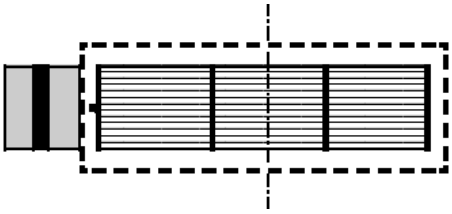

Bar 1200, TG500 вентилятор

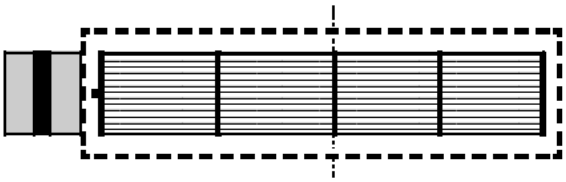

Рисунок 1. Чертеж крыльчатки

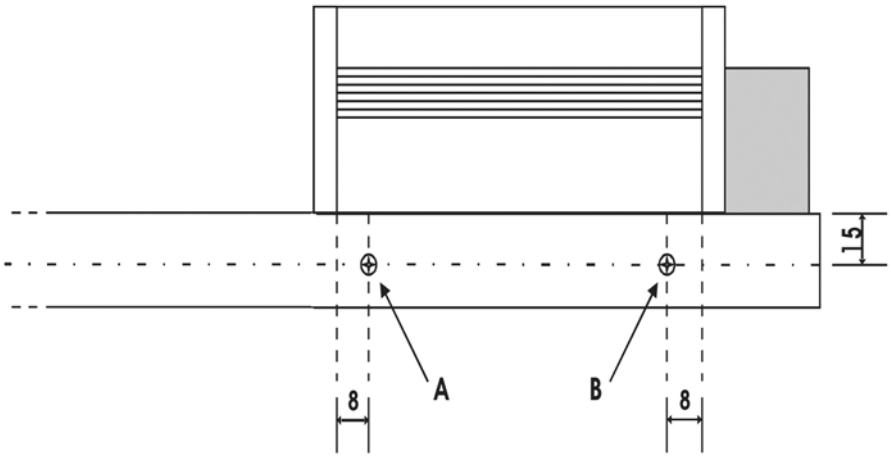

Рисунок 2. Крепление вентиляторов, вид сверху

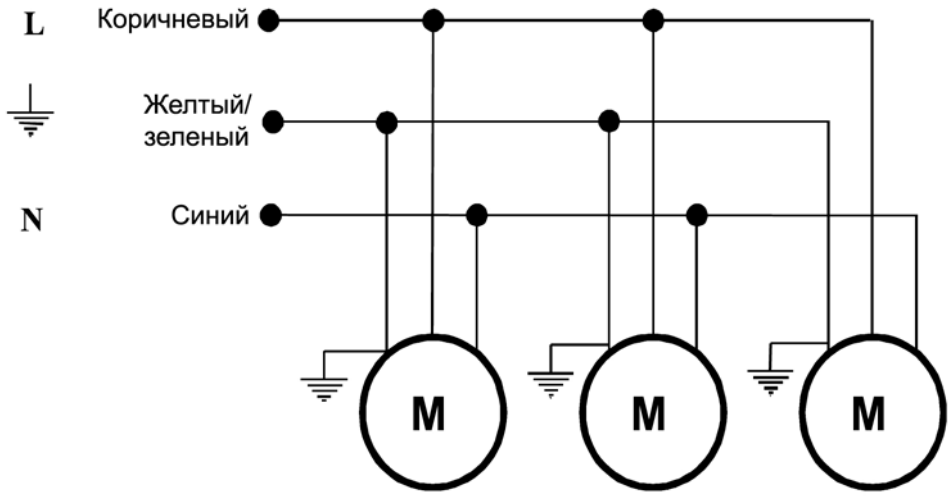

Рисунок 3. Электрическая схема

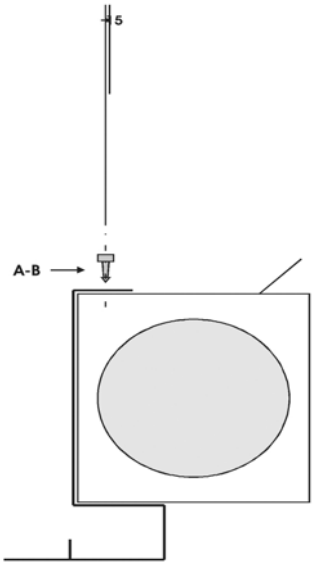

Рисунок 4. Крепление вентилятора, вид сбоку

Крепление рейки на трансформатор

Установите вентилятор на раму трансформатора таким образом, чтобы поток воздуха был направлен внутрь катушки (Рисунок 5).

Просверлите два отверстия на расстоянии не менее 11 мм от края рейки и закрепите двумя болтами 10 МА, установив пружинную шайбу как показано на Рисунке 6.

Для изменения направления потока воздуха, можно отрегулировать угол крыльчатки, соблюдая минимальное расстояние 8 см.

Затянув регулировочные винты крыльчатки, можно зафиксировать нужное положение.

Электрические соединения

Соедините силовой ввод каждого вентилятора соответствующим кабелем, как показано на Рисунках 8 и 9.

Каждый вентилятор оснащен клеммной колодкой, в которой находятся разъемы для подключения к сети питания, как показано на Рисунке 7.

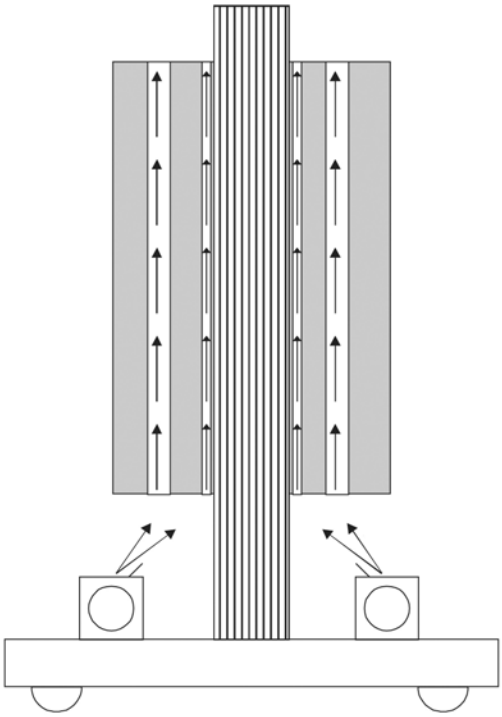

Рисунок 5. Направление потока воздуха

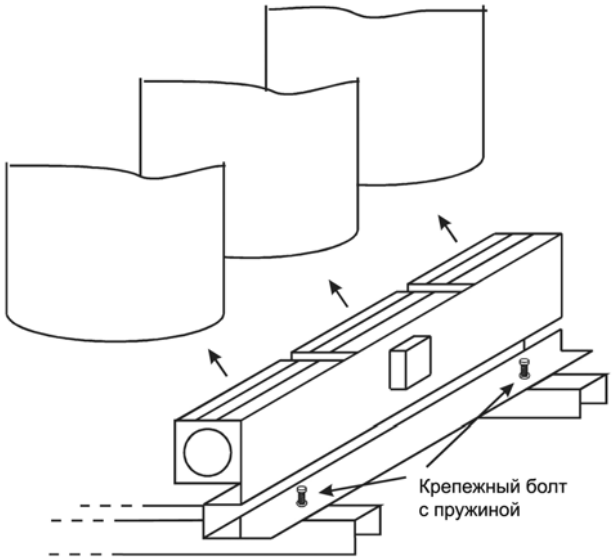

Рисунок 6. Установка на трансформаторе

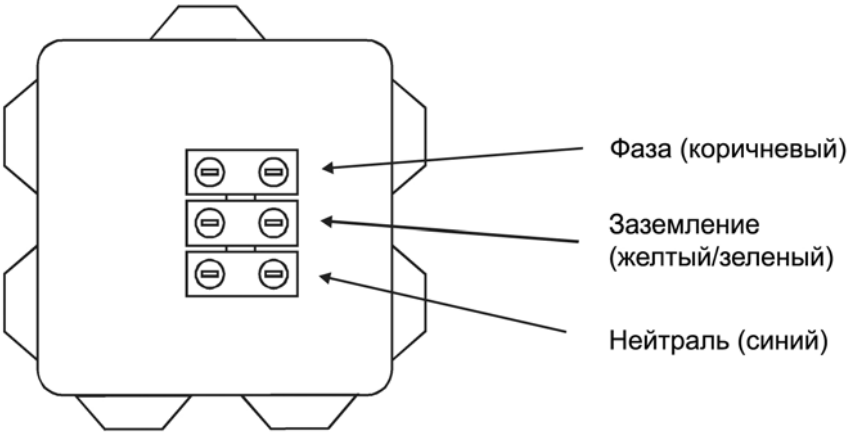

Рисунок 7. Клеммная колодка

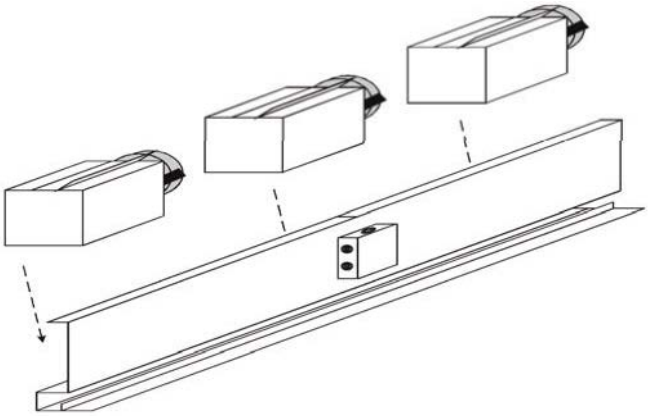

Рисунок 8. Установка вентиляторов

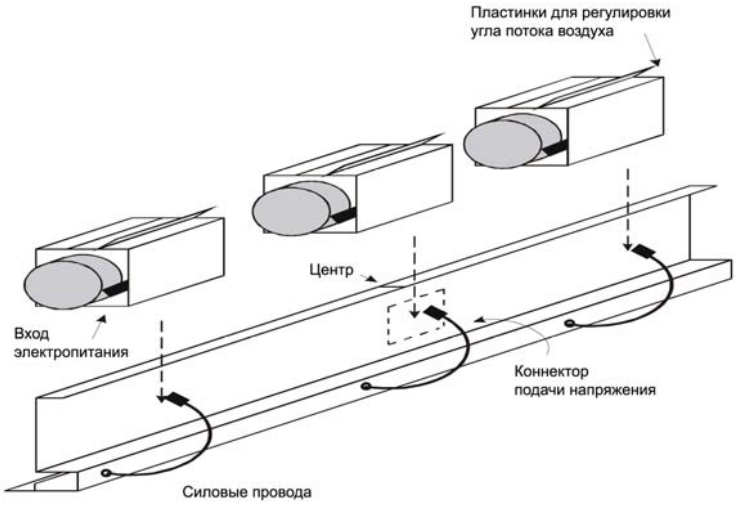

Рисунок 9. Установка вентиляторов