Промрукав
Русский производитель электрики

КАБЕЛЬНЫЙ ЗАВОД
"ЭКСПЕРТ-КАБЕЛЬ"

Огнестойкие кабельные линии ПРОМРУКАВ для систем противопожарной защиты

КАТАЛОГ 2018

Промрукав

Русский производитель электрики

КАБЕЛЬНЫЙ ЗАВОД
"ЭКСПЕРТ-КАБЕЛЬ"

Огнестойкие кабельные линии ПРОМРУКАВ для систем противопожарной защиты

Технические условия ТУ 27.90.33-001-52715257-2017

Огнестойкая кабельная линия ПРОМРУКАВ (ОКЛ-ПР) — это унифицированное решение, разработанное под едиными техническими условиями (ТУ) на базе кабеленесущих систем «Промрукав» с использованием огнестойкой кабельной продукции разных заводов.

ОКЛ-ПР разработана с целью обеспечения пожарной безопасности объектов, согласно требованиям Федерального закона от 22.07.2008 N 123-ФЗ (ред. от 13.07.2015) «Технический регламент о требованиях пожарной безопасности». Кабельные линии должны сохранять работоспособность в условиях пожара в течение времени, необходимого для эвакуации людей в безопасную зону и выполнения функций электрических систем, работающих во время пожара.

Время работоспособности ОКЛ-ПР подтверждается сертификатом соответствия, полученном в соответствии с ГОСТ Р 53316-2009 «Кабельные линии. Сохранение работоспособности в условиях пожара. Метод испытания».

В ОКЛ ПР применены огнестойкие кабели с нг(А)-категорией нераспространения горения при одиночной и групповой прокладке, с одно и многопроволочными жилами с сечением жил до 6 мм² с применением огнестойких распределительных коробок и до 25 мм² без огнестойких распределительных коробок и допустимым рабочим напряжением, согласно паспорту на кабель.

Основные преимущества ОКЛ-ПР

- Универсальное доступное решение для пожарной безопасности электрических систем, работающих во время пожара.
- 3 производителя огнестойких электромонтажных коробок от IP42 до IP66.
- 3 группы ОКЛ-ПР разработаны под одними Техническими условиями (ТУ).
- 5 типов огнестойких распределительных коробок под брендом «Промрукав» собственной разработки.
- 9 вариантов крепления ОКЛ-ПР, в том числе к металлической поверхности сэндвич-панели, а также к бетонной поверхности с помощью пневмопистолета, позволяющего сократить монтаж кабельной линии.
- Подробная инструкция по монтажу кабельных линий.

ОКЛ-ПР-ГТ
(на базе гофрированных труб)

Кабельные линии ПРОМРУКАВ серии ГТ — в гофрированных трубах из ПВХ, ПНД, ПП, ПА и ПЛЛ.

Предназначены для прокладки внутри технических помещений и скрытно (за фальшпотолком) в офисных помещениях, а также на объектах, эксплуатируемых в условиях повышенной запыленности.

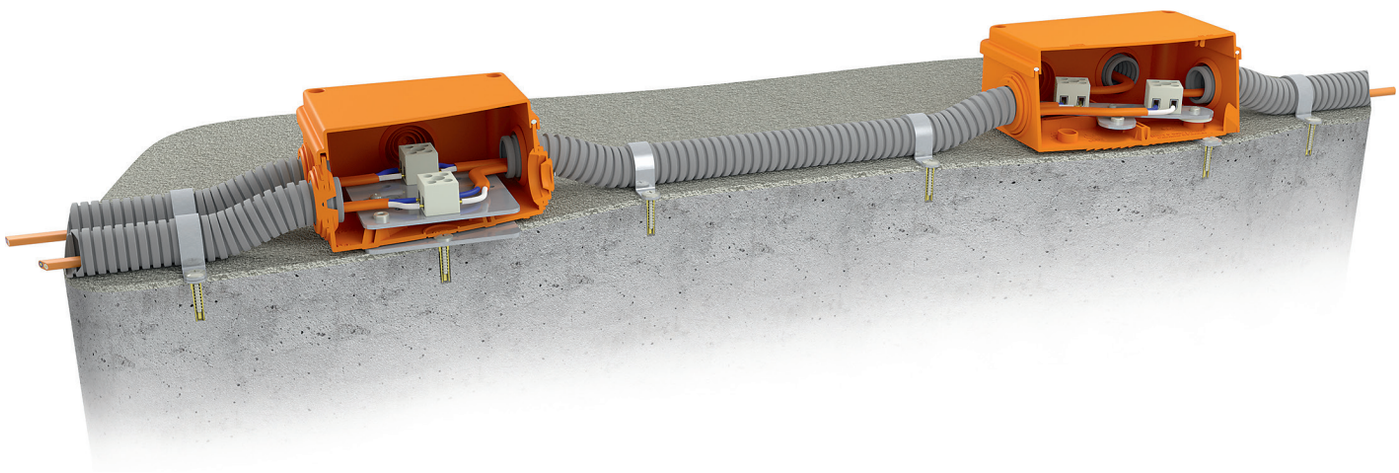

Состав:

1. Трубы гибкие гофрированные из поливинилхлорида (ПВХ) по ТУ 22.21.29-001-52715257-2017,
   полиэтилена низкого давления (ПНД) по ТУ 22.21.29-002-52715257-2017,
   полипропилена (ПП) по ТУ 22.21.29-007-52715257-2017,
   полиамида (ПА) по ТУ 22.21.29-008-52715257-2017,
   полиолефинов (ПЛЛ) по ТУ 27.90.12-001-52715257-2018
   диаметрами 16÷63 мм, по степени сопротивления сжатию не менее 350 Н Тип «Легкая».
2. Система крепежа серии FR ГТ (ТУ 27.90.33-001-52715257-2017).
3. Огнестойкие распределительные коробки:
   Промрукав серии FR
   40-0210-FR, 40-0300-FR, 40-0310-FR, 40-0340-FR с пределом огнестойкости E120, степень защиты IP55,
   40-0450-FR с пределом огнестойкости E120, степень защиты IP42
   по ТУ 27.33.13-001-52715257-2017;
   ДВК.П по ТУ 3464-003-20507860-2015 (производства ООО «Ленспецавтоматика») с пределом огнестойкости E120, степень защиты IP66.

Производитель гарантирует сохранение времени работоспособности ОКЛ в условиях пожара при соблюдении требований, изложенных в инструкции по монтажу.

Варианты крепления кабельной линии к несущей огнестойкой поверхности или конструкции

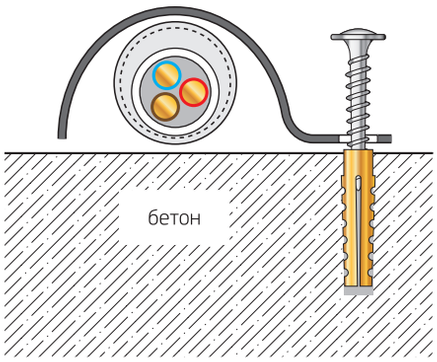

На скобах СМО, СМД, стальных дюбелях и саморезах

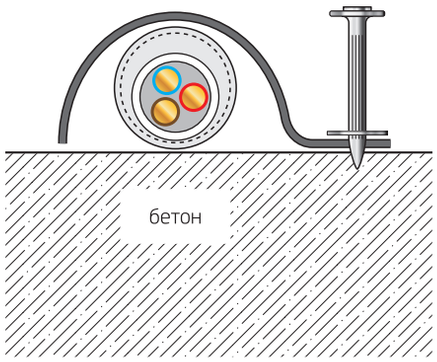

На скобах СМО, СМД для пневмопистолета, и дюбель-гвоздях по бетону

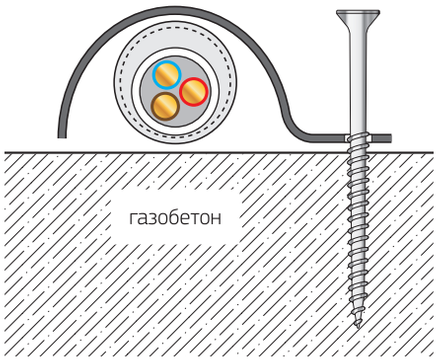

На скобах СМО, СМД и саморезах с крупным шагом

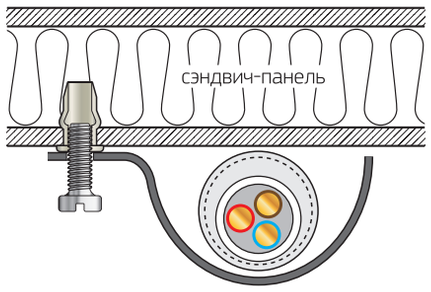

На скобах СМО, СМД, винтах и резьбовых заклепках

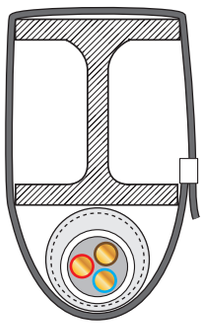

На стальных кабельных стяжках с креплением в обхват металлических конструкций

ОКЛ-ПР-ЖТ
(на базе жёстких труб)

Кабельные линии ПРОМРУКАВ серии ЖТ — в жёстких трубах из ПВХ.

Предназначены для скрытой и открытой прокладки в несущих и ограждающих конструкциях жилых, административных и производственных зданий и сооружений.

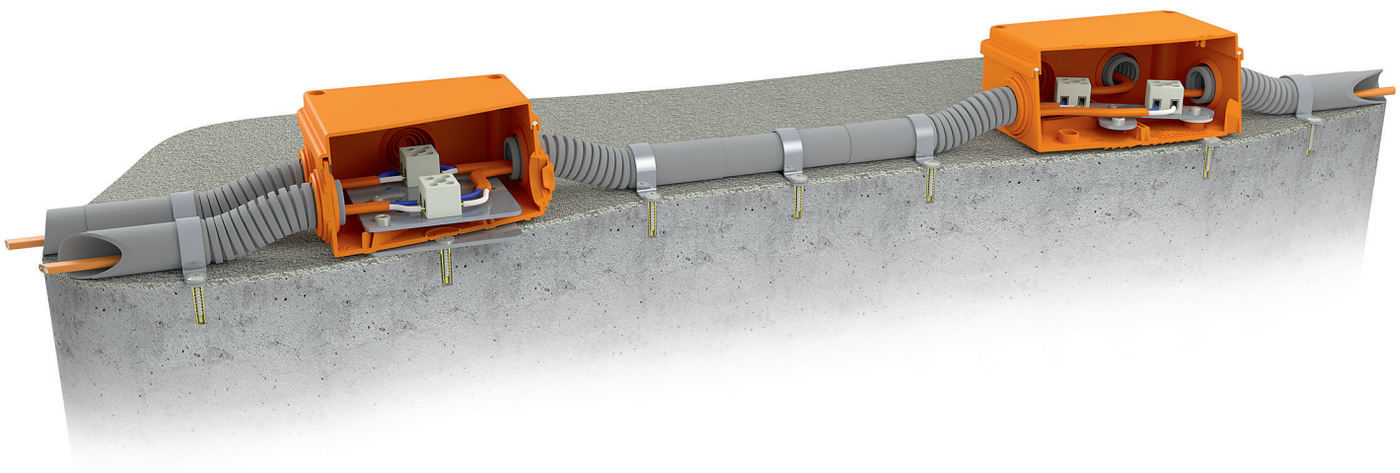

Состав:

1. Трубы жесткие из поливинилхлорида (ПВХ);
   патрубок-муфта;
   угловой соединитель плавный;
   поворот гибкий гофрированный ПВХ по ТУ 22.21.21-001-52715257-2017
   диаметрами 16÷63 мм
2. Система крепежа серии FR ЖТ (ТУ 27.90.33-001-52715257-2017)
3. Огнестойкие распределительные коробки:
   Промрукав серии FR
   40-0210-FR, 40-0300-FR, 40-0310-FR, 40-0340-FR с пределом огнестойкости E120, степень защиты IP55
   40-0450-FR с пределом огнестойкости E120, степень защиты IP42
   по ТУ 27.33.13-001-52715257-2017;
   ДВК.П по ТУ 3464-003-20507860-2015 (производства ООО «Ленспецавтоматика») с пределом огнестойкости E120, степень защиты IP66.

Производитель гарантирует сохранение времени работоспособности ОКЛ в условиях пожара при соблюдении требований, изложенных в инструкции по монтажу.

Варианты крепления кабельной линии к несущей огнестойкой поверхности или конструкции

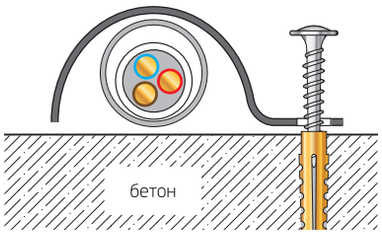

На скобах СМО, СМД, стальных дюбелях и саморезах

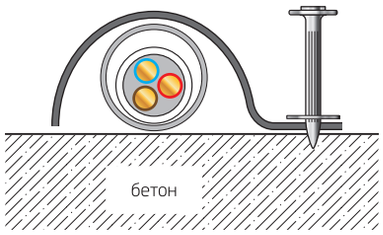

На скобах СМО, СМД для пневмопистолета, и дюбель-гвоздях по бетону

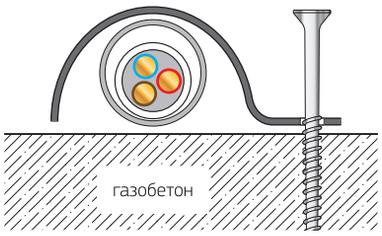

На скобах СМО, СМД и саморезах с крупным шагом

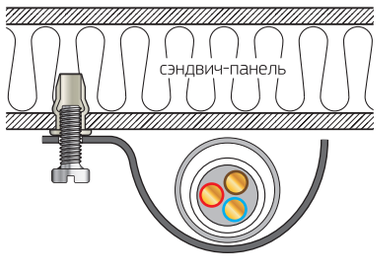

На скобах СМО, СМД, винтах и резьбовых заклепках

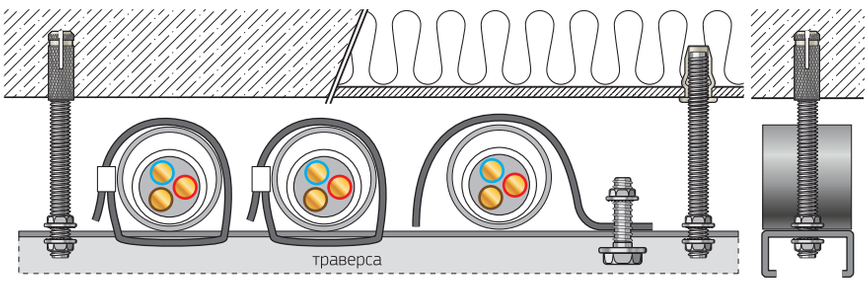

На траверсах и стальных кабельных стяжках, скобах СМО, СМД, шпильках и анкерах

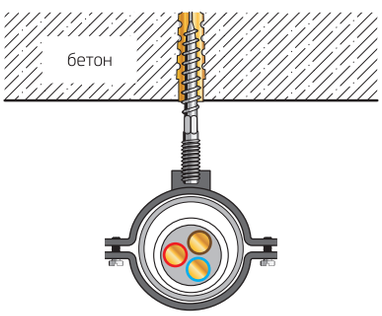

На трубных хомутах, шпильках и анкерах

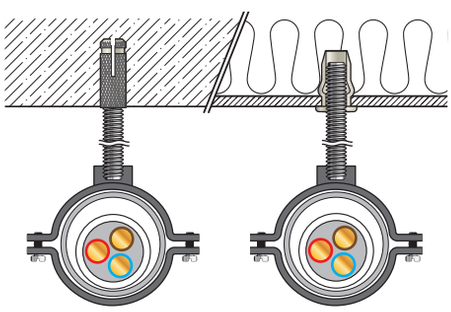

На трубных хомутах, шпильках и анкерах

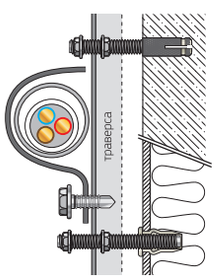

На траверсах, скобах СМО, СМД, шпильках и резьбовых заклепках

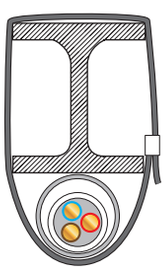

На стальных кабельных стяжках с креплением в обхват металлических конструкций

ОКЛ-ПР-МР
(на базе рукавов металлических гибких)

Кабельные линии ПРОМРУКАВ серии МР — с использованием рукавов металлических гибких негерметичных типов Р3, Р4 и рукавов металлических гибких типа Р3 в ПВХ изоляции (МРПИ).

Предназначены для прокладки в помещениях с повышенными требованиями к механической и химической стойкости.

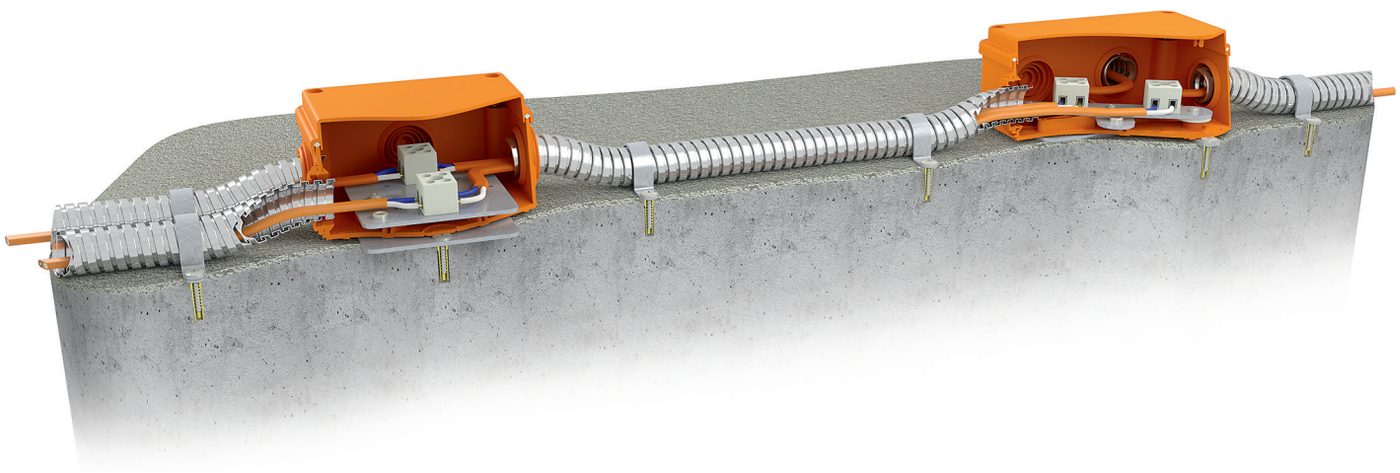

Состав:

1. Рукав металлический гибкий негерметичный типов Р3 диаметрами 6÷50 мм, Р4 диаметрами 16÷25 мм по ТУ 25.99.29-001-52715257-2018,
   рукав металлический гибкий типа Р3 в ПВХ изоляции (МРПИ) диаметрами 8÷50 мм по ТУ 25.99.29-002-52715257-2017,
   муфты серии ВМ, ВМУ, СММ, МВП, СТМ, оконцеватели защитные ОЗМ, муфта для заземления ТР.
2. Система крепежа серии FR МР (ТУ 27.90.33-001-52715257-2017).
3. Огнестойкие распределительные коробки:
   Промрукав серии FR
   40-0210-FR, 40-0300-FR, 40-0310-FR, 40-0340-FR с пределом огнестойкости Е120, степень защиты IP55
   40-0450-FR с пределом огнестойкости Е120, степень защиты IP42
   по ТУ 27.33.13-001-52715257-2017;
   Гефест «КМ-О» IP66 по ТУ 3449-005-70631050-2009 (производства ГК «Гефест») с пределом огнестойкости Е60, степень защиты IP66;
   ДВК.П по ТУ 3464-003-20507860-2015 (производства ООО «Ленспецавтоматика») с пределом огнестойкости Е120, степень защиты IP66.

Производитель гарантирует сохранение времени работоспособности ОКЛ в условиях пожара при соблюдении требований, изложенных в инструкции по монтажу.

Варианты крепления кабельной линии к несущей огнестойкой поверхности или конструкции

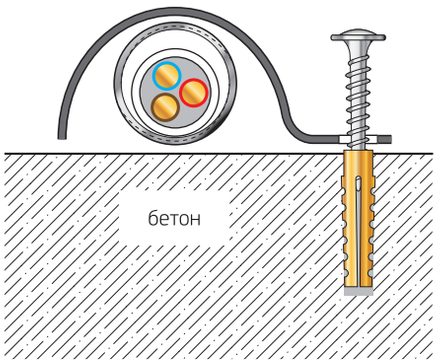

На скобах СМО, СМД, стальных дюбелях и саморезах

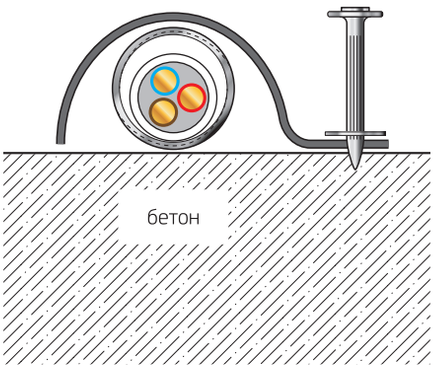

На скобах СМО, СМД для пневмопистолета и дюбель-гвоздях по бетону

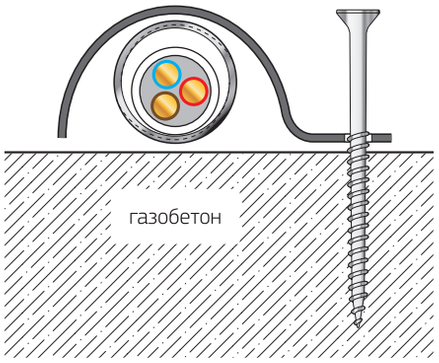

На скобах СМО, СМД и саморезах с крупным шагом

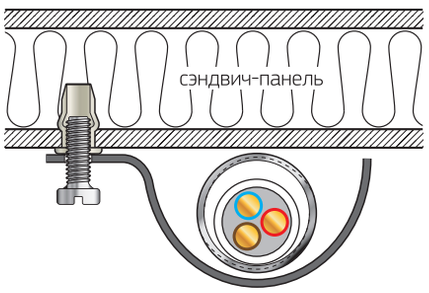

На скобах СМО, СМД, винтах и резьбовых заклепках

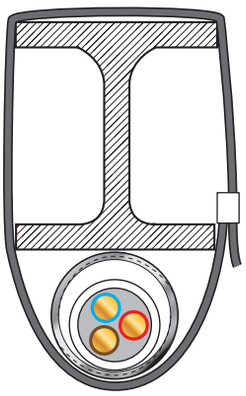

На стальных кабельных стяжках с креплением в обхват металлических конструкций

Огнестойкие распределительные коробки ПРОМРУКАВ

40-0210-FR

внутренний размер 80х80х40 мм
предел огнестойкости E120
степень защиты IP55

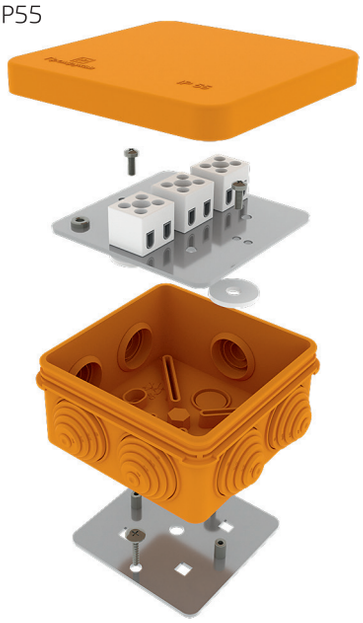

40-0300-FR

внутренний размер 100х100х50 мм
предел огнестойкости E120
степень защиты IP55

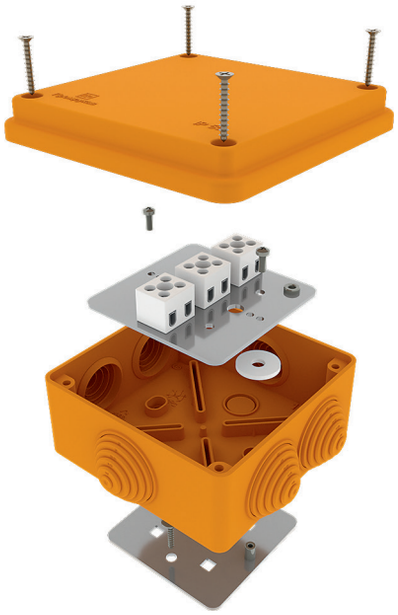

40-0310-FR

внутренний размер 150х110х70 мм
предел огнестойкости E120
степень защиты IP55

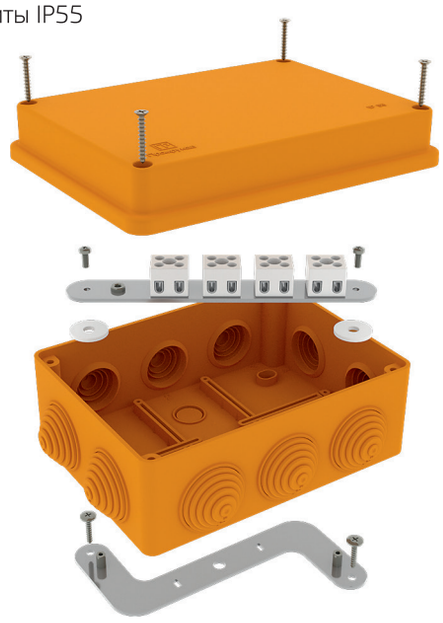

40-0340-FR

внутренний размер 120х80х50 мм
предел огнестойкости E120
степень защиты IP55

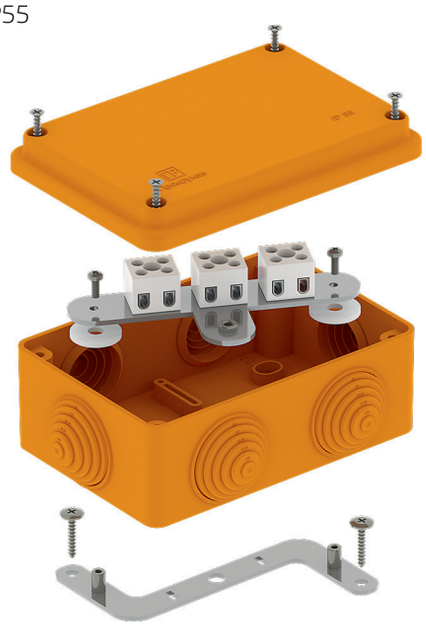

Комплект поставки:

- Коробка огнестойкая – 1 шт.
- Клемма керамическая – количество в зависимости от исполнения.
- Термопредохранитель 10А 110°С – 1 шт. (входит в комплект поставки в зависимости от исполнения).
- Дюбель металлический 5х30 – 2 шт.
- Кольцо уплотнительное – 2 шт.
- Саморез с прессшайбой ST4.2х25 – 2 шт.
- Коробка упаковочная – 1 шт.
- Инструкция – 1 шт.

40-0450-FR

внутренний размер 70х70х25 мм
предел огнестойкости E120
степень защиты IP42

Комплект поставки:

- Коробка огнестойкая – 1 шт.
- Клемма керамическая – количество в зависимости от исполнения.
- Термопредохранитель 10А 110°С – 1 шт.
  (входит в комплект поставки в зависимости от исполнения)
- Дюбель металлический 5х30 – 2 шт.
- Саморез с прессшайбой ST4.2х25 – 2 шт.
- Коробка упаковочная – 1 шт.
- Инструкция – 1 шт.

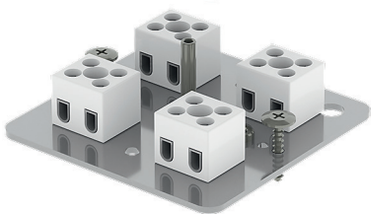

Огнестойкие распределительные коробки Ленспецавтоматика

серия ДВК.П

в металлическом корпусе
по ТУ 3464-003-20507860-2015
(производство ООО «Ленспецавтоматика»)

внутренние размеры:
120х160х40 мм
100х100х60 мм
150х150х60 мм
150х200х60 мм
200х200х60 мм

предел огнестойкости E120
степень защиты IP66

клеммы керамические – количество в зависимости от исполнения

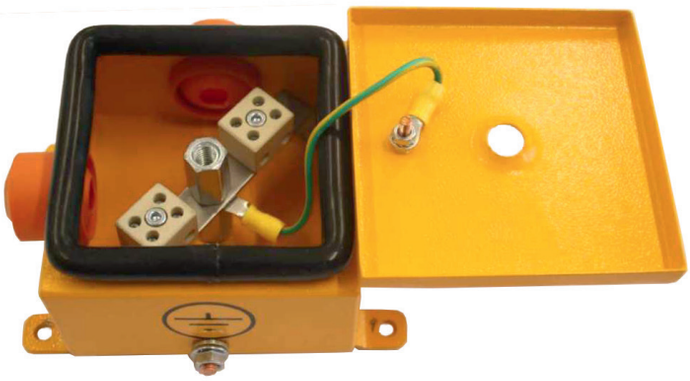

Огнестойкие распределительные коробки Гефест

серия Гефест «КМ-О»

в металлическом корпусе по ТУ 3449-005-70631050-2009
(производство ГК «Гефест»)

внутренние размеры:
123х123х60 мм
123х240х60 мм
150х150х60 мм
150х300х60 мм
200х200х60 мм
200х400х60 мм

предел огнестойкости E60
степень защиты IP66

клеммы керамические – количество в зависимости от исполнения

КАБЕЛЬНЫЙ ЗАВОД
"ЭКСПЕРТ-КАБЕЛЬ"

№ п/п	Маркоразмер		Время работоспособности ОКЛ-ПР серии, мин.		
			ГТ	ЖТ	МР
Кабели силовые с напряжением до 660/1000 В по ТУ 3500-002-29225139-2014					
1	ВВГнг(А)-FRLS	1,5-1000 мм²	15	–	–
2	ППГнг(А)-FRHF				
Кабели силовые с напряжением до 660/1000 В по ТУ 3500-003-29225139-2015					
1	ВВГнг(А)-FRLSLTx	1,5-1000 мм²	15	–	–
Кабели силовые с напряжением до 660/1000 В по ТУ 3500-004-29225139-2015					
1	КВВГнг(А)-FRLS	1,5-1000 мм²	45	30	30
2	КППГнг(А)-FRHF	1,5-1000 мм²	90	120	45

ВРЕМЯ РАБОТЫ

Пример записи в спецификации

№ пп	Наименование и техническое документа, опросного листа	Тип, марка, обозначение документа, опросного листа	Код продукции	Завод изготовитель	Единицы измерения	Количество	Масса 1 единицы, кг	Примечание
1	ОКЛ-ГТ (ТУ 27.90.33-001-52715257-2017) в составе:							
1.1	Кабель для систем пожарной сигнализации, огнестойкий, не содержащий галогены 1х2х0,75 (контрольный)	"марка кабеля"		"завод изготовитель"	м	1100		
1.2	Труба гофрированная ПВХ легкая 350 Н серая с/з д20	ТУ 22.21.29-001-52715257-2017	12031	Промрукав	м	1100		
1.3	Скоба металлическая двухлапковая СМД 19-20		PR08.2547	Промрукав	шт	2000		
1.4	Саморез 4,2х25		PR08.3508	Промрукав	шт.	4000		
1.5	Дюбель металлический универсальный 5х30		PR08.3498	Промрукав	шт.	4000		
1.6	Коробка огнестойкая для о/п 40-0300-FR2.5-6 E15-E120 100х100х50		40-0300-FR2.5-6	Промрукав	шт.	20		

Варианты крепления кабельной линии к несущей огнестойкой поверхности или конструкции:

Поверхности крепления	Способ крепления	Серия ОКЛ ПР		
		ГТ	ЖТ	МР
Кирпичные и монолитные, включая газобетон	На скобах СМО, СМД, стальных дюбелях и саморезах	■	■	■
	На трубных хомутах, шпильках и анкерах, шпильках-саморезах и стальных дюбелях		■	
	На траверсах, скобах СМО, СМД, шпильках и анкерах		■	
Кирпичные и монолитные	На скобах СМО, СМД для пневмопистолета, дюбель с гвоздями по бетону	■	■	■
Газобетон	На скобах СМО, СМД и саморезах с крупным шагом	■	■	■
Металлические конструкции	На стальных кабельных стяжках с креплением в обхват металлических конструкций	■	■	■
Сэндвич-панели	На скобах СМО, СМД, винтах и резьбовых заклепках	■	■	■
	На трубных хомутах, шпильках и резьбовых заклепках		■	
	На траверсах, скобах СМО, СМД, шпильках и резьбовых заклепках		■	

Как заказать ОКЛ Промрукав

I. Проектирование	
1. Подбор ОКЛ под проект	а) маркоразмер кабеля б) время работоспособности в) кабеленесущая система г) способ крепления д) формирование спецификации
2. Расчёт ОКЛ под объект	а) проверка спецификации б) расчёт компонентов ОКЛ в) регистрация объекта

II. Поставка
1. Закупка элементов ОКЛ у дилера или напрямую у производителя
2. Поставка на объект
3. Монтаж ОКЛ согласно инструкции
4. Согласование монтажа и комплектности поставки с производителем
5. Получение копии сертификата, заверенной печатью и штампом производителя

Сертификат действителен при наличии печати и штампа производителя:

№ ABC.XXXXXX.XXX
«XX» октября 2018
ТУ 27.90.33-001-52715257-2017

ДАННЫЙ СЕРТИФИКАТ ДЕЙСТВИТЕЛЕН ПРИ СОБЛЮДЕНИИ ИНСТРУКЦИИ ПО МОНТАЖУ ЗАВОДА-ИЗГОТОВИТЕЛЯ

СИСТЕМА ДОБРОВОЛЬНОЙ СЕРТИФИКАЦИИ «БЕЗОПАСНОСТЬ И КАЧЕСТВО»
Свидетельство о регистрации № РОСС RU.11559.04.ЖР00

СЕРТИФИКАТ СООТВЕТСТВИЯ

№ [redacted] № [redacted]

Срок действия с [redacted] код ОК 034-2014 (ОКПД2) 27.90.33.110

код ЕКПС

код ТН ВЭД России

Заявитель Общество с ограниченной ответственностью «Нептун». ОГРН: 5167746509739. Адрес: 127055, г. Москва, ул. Лесная, д. 35/2, пом. III, комн.1. Телефон: +74922779991. E-mail: neptun.llc@mail.ru.
(наименование и место нахождения заявителя)

Изготовитель Общество с ограниченной ответственностью «Нептун». ОГРН: 5167746509739. Адрес: 127055, г. Москва, ул. Лесная, д. 35/2, пом. III, комн.1. Адрес производства: 601273, Владимирская обл., Суздальский р-н, с. Павловское, 259 км А/Д М-7 (Волга 1). Телефон: +74922779991. E-mail: neptun.llc@mail.ru.
(наименование и место нахождения изготовителя продукции)

Орган по сертификации ССБК RU.ПБ09, Орган по сертификации "ТПБ СЕРТ", 141315, Московская область, г. Сергиев Посад, Московское шоссе, д. 25, тел.+7 495 771-7472.
(наименование и местонахождения органа по сертификации, выдавшего сертификат соответствия)

подтверждает, что продукция Огнестойкие кабельные линии для систем противопожарной защиты т.м. ПРОМРУКАВ серии: ГТ, ЖТ, МР, выполненные по ТУ 27.90.33-001-52715257-2017. Состав линии – см. Приложение 1-7 (Бланк №№ [redacted]). Серийный выпуск.
(информация об объекте сертификации, позволяющая идентифицировать объект)

соответствует требованиям ГОСТ Р 53316-2009 «Кабельные линии. Сохранение работоспособности в условиях пожара. Метод испытаний». Время сохранения работоспособности (см. Приложение [redacted] (Бланк №№ [redacted])
(наименование документа, на соответствие которому (которым) проводилась сертификация)

Проведенные исследования (испытания) и измерения Протокол испытаний [redacted] от [redacted] г., ИЦ "ТПБ ТЕСТ", аттестат аккредитации № ССБК RU.21ПБ07 от 02.09.2016 г.

Представленные документы Сертификат соответствия ГОСТ Р ИСО 9001-2015 (ISO 9001:2015) №ST.RU.0001.M0011263 от 31.03.2017 г. по 31.03.2020 г., выдан органом по сертификации систем менеджмента качества ООО «МЕЖДУНАРОДНЫЙ ЦЕНТР СЕРТИФИКАЦИИ», номер аттестата аккредитации SMK STANDART.RU.0005 от 09.10.2017 г.

Руководитель (заместитель руководителя) органа по сертификации О.О. Коваленко

Эксперт (эксперты) А.А. Румянцев

«Технологии пожарной безопасности»

Все материалы, включая любые текстовые и графические элементы,
размещенные в этом каталоге, являются объектами авторского права.
Копирование, в том числе частичное, запрещено.
Нарушение авторских прав контролируется и преследуется по закону.

Редакция 2018-10